ΕΛΛΗΝΙΚΗ ΔΗΜΟΚΡΑΤΙΑ
ΠΕΡΙΦΕΡΕΙΑ ΔΥΤΙΚΗ ΜΑΚΕΔΟΝΙΑΣ
ΝΟΜΟΣ ΦΛΩΡΙΝΑΣ
ΔΗΜΟΣ ΑΜΥΝΤΑΙΟΥ
ΔΙΕΥΘΥΝΣΗ ΤΕΧΝΙΚΩΝ ΥΠΗΡΕΣΙΩΝ &
ΠΕΡΙΒΑΛΛΟΝΤΟΣ

ΑΚΡΙΒΕΣ ΑΝΤΙΓΡΑΦΟ
ANASTASIA ALLILOMI
25/11/2026 09:15

ΜΕΛΕΤΗ

«ΠΡΟΜΗΘΕΙΑ & ΤΟΠΟΘΕΤΗΣΗ ΟΡΓΑΝΩΝ & ΛΟΙΠΟΥ ΕΞΟΠΛΙΣΜΟΥ ΓΙΑ ΤΗΝ ΑΝΑΒΑΘΜΙΣΗ ΚΟΙΝΟΧΡΗΣΤΩΝ ΧΩΡΩΝ ΣΤΟ ΔΗΜΟ ΑΜΥΝΤΑΙΟΥ »

ΠΕΡΙΕΧΟΜΕΝΑ:

1. ΤΕΧΝΙΚΗ ΕΚΘΕΣΗ
2. ΤΕΧΝΙΚΕΣ ΠΡΟΔΙΑΓΡΑΦΕΣ

ΑΜΥΝΤΑΙΟ ΟΚΤΩΒΡΙΟΣ 2026

ΕΛΛΗΝΙΚΗ ΔΗΜΟΚΡΑΤΙΑ
ΠΕΡΙΦΕΡΕΙΑ ΔΥΤΙΚΗ ΜΑΚΕΔΟΝΙΑΣ
ΝΟΜΟΣ ΦΛΩΡΙΝΑΣ
ΔΗΜΟΣ ΑΜΥΝΤΑΙΟΥ
ΔΙΕΥΘΥΝΣΗ ΤΕΧΝΙΚΩΝ ΥΠΗΡΕΣΙΩΝ & ΠΕΡΙΒΑΛΛΟΝΤΟΣ

ΤΕΧΝΙΚΗ ΕΚΘΕΣΗ

Η παρούσα μελέτη αφορά στην «**ΠΡΟΜΗΘΕΙΑ ΚΑΙ ΤΟΠΟΘΕΤΗΣΗ ΟΡΓΑΝΩΝ ΚΑΙ ΛΟΙΠΟΥ ΕΞΟΠΛΙΣΜΟΥ ΓΙΑ ΤΗΝ ΑΝΑΒΑΘΜΙΣΗ ΚΟΙΝΟΧΡΗΣΤΩΝ ΧΩΡΩΝ ΣΤΟ ΔΗΜΟ ΑΜΥΝΤΑΙΟΥ**».

Η δαπάνη ανέρχεται στο ποσό των **176.300,72** € συμπεριλαμβανομένου ΦΠΑ 24%.

Στις κοινότητες Αμυνταίου και Φιλώτα του Δήμου Αμύνταιου, πρόκειται να δημιουργηθούν χώροι άθλησης για την άσκηση – ενασχόληση εφήβων και ενηλίκων κατοίκων της περιοχής.

Θα γίνει προμήθεια υπαίθριων οργάνων – οργάνων για σωματική άσκηση αλλά παράλληλα και για βελτίωση της κινητικότητας και της υγείας που χρειάζεται για να ανταπεξέλθουμε στις καθημερινές μας δραστηριότητες. Με τη χρήση των οργάνων θα γίνεται άσκηση για ενδυνάμωση των μυών στην περιοχή των ώμων και ανάπτυξη της ευελιξίας και ευκινησίας των αρθρώσεων των ώμων, ενίσχυση του συντονισμού μεταξύ χεριών και εγκεφάλου, ενδυνάμωση του άνω μέρους της πλάτης, των ώμων, των δικέφαλων και του κορμού, βελτίωση της ευελιξίας και των αρθρώσεων στον ώμο, τον αγκώνα και τον καρπό και ενίσχυση των καρδιακών και πνευμονικών λειτουργιών, ανάπτυξη της δύναμης των κάτω άκρων, βελτίωση της σταθερότητας και της ευκινησίας των τριών κύριων αρθρώσεων των κάτω άκρων, καθώς και την ισορροπία του σώματος, για την θεραπεία από προβλήματα κάμψης και τεντώματος των κάτω άκρων, μυϊκή ατροφία, ρευματοειδή αρθρίτιδα, ισχιαλγία, διάστρεμμα του ποδιού κλπ.

Τα όργανα θα φέρουν ευκρινείς οδηγίες χρήσεως και πληροφοριών περί των ασκούμενων μυών διαστάσεων τοποθετημένες στον κεντρικό πόλο στήριξης του οργάνου.

Το έδαφος κάτω από τα όργανα θα είναι καλυμμένο σε κάποια τμήματα με συνθετικό χλοοτάπητα και σε κάποια τμήματα με αντιολισθητικό δάπεδο ασφαλείας EPDM με μεγάλη απορροφητικότητα δονήσεων για την ομαλή κίνηση των αμαξιδίων και την αποφυγή τραυματισμών των αθλούμενων και μεγάλη αντοχή στις καιρικές συνθήκες για διάρκεια ζωής της κατασκευής. Το πάχος του δαπέδου θα κυμαίνεται ανάλογα με το ύψος πτώσης από τα όργανα που έχουν τοποθετηθεί επάνω σ' αυτό.

Επιπλέον θα τοποθετηθεί χυτό ελαστικό δάπεδο ασφαλείας σε όλη την επιφάνεια της παιδικής χαράς πλησίον του πνευματικού κέντρου στο Αμύνταιο.

Τέλος θα τοποθετηθεί αστικός εξοπλισμός για την εξυπηρέτηση χρηστών των οργάνων ή των επισκεπτών των χώρων αυτών.

Αμύνταιο 13 – 10 -2026

ΑΜΥΝΤΑΙΟ 13/10/2026

-Ο-	-Η-
ΣΥΝΤΑΞΑΣ	ΔΙΕΥΘΥΝΤΡΙΑ
ΚΑΤΣΟΥΠΑΚΗΣ ΑΝΑΣΤΑΣΙΟΣ	ΑΛΛΗΛΟΜΗ ΑΝΑΣΤΑΣΙΑ
ΜΗΧΑΝΟΛΟΓΟΣ ΜΗΧΑΝΙΚΟΣ Τ.Ε	ΠΟΛΙΤΙΚΟΣ ΜΗΧΑΝΙΚΟΣ Π.Ε

ΕΛΛΗΝΙΚΗ ΔΗΜΟΚΡΑΤΙΑ
ΠΕΡΙΦΕΡΕΙΑ ΔΥΤΙΚΗ ΜΑΚΕΔΟΝΙΑΣ
ΝΟΜΟΣ ΦΛΩΡΙΝΑΣ
ΔΗΜΟΣ ΑΜΥΝΤΑΙΟΥ
ΔΙΕΥΘΥΝΣΗ ΤΕΧΝΙΚΩΝ ΥΠΗΡΕΣΙΩΝ & ΠΕΡΙΒΑΛΛΟΝΤΟΣ

«ΠΡΟΜΗΘΕΙΑ & ΤΟΠΟΘΕΤΗΣΗ ΟΡΓΑΝΩΝ & ΛΟΙΠΟΥ ΕΞΟΠΛΙΣΜΟΥ ΓΙΑ ΤΗΝ ΑΝΑΒΑΘΜΙΣΗ ΚΟΙΝΟΧΡΗΣΤΩΝ ΧΩΡΩΝ ΣΤΟ ΔΗΜΟ ΑΜΥΝΤΑΙΟΥ»

ΠΡΟΥΠΟΛΟΓΙΣΜΟΣ ΠΡΟΜΗΘΕΙΑΣ

Α/Α	ΕΙΔΟΣ	ΜΟΝΑΔΑ ΜΕΤΡΗΣΗΣ	ΠΟΣΟΤΗΤΑ	ΑΞΙΑ ΜΟΝΑΔΟΣ (ΕΥΡΩ)	ΣΥΝΟΛΟ (ΕΥΡΩ)
ΘΕΣΗ 1 - ΑΜΥΝΤΑΙΟ - ΧΩΡΟΣ ΑΘΛΗΣΗΣ - Ο.Τ. 213Α					
1	ΣΥΝΘΕΤΙΚΟΣ ΧΛΟΟΤΑΠΗΤΑΣ (ή ΔΑΠΕΔΟ ΜΙΚΡΟΥ ΠΑΧΟΥΣ)	Τ.Μ.	160	38,00	6.080,00
2	ΔΙΠΛΟ ΟΡΓΑΝΟ ΠΙΕΣΕΩΝ ΩΜΩΝ ΚΑΙ ΕΛΞΕΩΝ ΩΜΩΝ ή ισοδύναμο	ΤΕΜΑΧΙΑ	1	2.800,00	2.800,00
3	ΔΙΠΛΟ ΟΡΓΑΝΟ ΠΑΡΑΛΛΗΛΕΣ ΜΠΑΡΕΣ ΚΑΙ ΟΡΓΑΝΟ ΠΑΓΚΟΥ ΚΟΙΛΙΑΚΩΝ ή ισοδύναμο	ΤΕΜΑΧΙΑ	1	2.300,00	2.300,00
4	ΔΙΠΛΟ ΟΡΓΑΝΟ ΕΚΤΑΣΗΣ ΠΟΔΙΩΝ & STEPPER ή ισοδύναμο	ΤΕΜΑΧΙΑ	1	2.700,00	2.700,00
5	ΔΙΠΛΟ ΟΡΓΑΝΟ ΠΟΔΗΛΑΤΟΥ & ΕΛΛΕΙΠΤΙΚΗΣ ΚΙΝΗΣΗ ΠΟΔΙΩΝ ή ισοδύναμο	ΤΕΜΑΧΙΑ	1	2.600,00	2.600,00
6	ΔΙΠΛΟ ΟΡΓΑΝΟ ΕΚΤΑΣΕΩΝ & ΒΑΔΙΣΗΣ ΑΕΡΟΣ ή ισοδύναμο	ΤΕΜΑΧΙΑ	1	2.600,00	2.600,00
7	ΚΑΘΙΣΤΙΚΟΣ ΠΑΓΚΟΣ ΜΕ ΣΤΗΡΙΞΗ ΠΛΑΤΗΣ	ΤΕΜΑΧΙΑ	3	650,00	1.950,00
8	ΚΑΔΟΣ ΑΠΟΡΡΙΜΜΑΤΩΝ 65L	ΤΕΜΑΧΙΑ	2	250,00	500,00
9	ΡΑΜΠΑ ΠΡΟΣΒΑΣΗΣ ΓΙΑ Α.Μ.Ε.Α.	ΤΕΜΑΧΙΑ	1	600,00	600,00
10	ΠΡΟΕΤΟΙΜΑΣΙΑ ΕΠΙΦΑΝΕΙΑΣ (καθαρισμός, απόξεση -εξυγίανση, φορτοεκφορτώσεις - μεταφορές κλπ)	ΚΑΤ' ΑΠΟΚΟΠΗ	1	3.000,00	3.000,00
ΣΥΝΟΛΟ ΘΕΣΗΣ 1					**25.130,00**
ΘΕΣΗ 2 - ΑΜΥΝΤΑΙΟ - ΚΕΝΤΡΙΚΗ ΠΑΙΔΙΚΗ ΧΑΡΑ - Ο.Τ.21					
11	ΧΥΤΟ ΕΛΑΣΤΙΚΟ ΔΑΠΕΔΟ ΓΙΑ ΥΨΟΣ ΠΤΩΣΗΣ ΕΩΣ 2,42	Τ.Μ.	580	130,00	75.400,00
12	ΚΑΘΙΣΤΙΚΟΣ ΠΑΓΚΟΣ ΜΕ ΣΧΕΔΙΑ "ΛΟΥΛΟΥΔΙΑ" ΚΑΙ ΠΛΑΤΗ ΣΤΗΡΙΞΗΣ	ΤΕΜΑΧΙΑ	3	900,00	2.700,00
13	ΚΑΔΟΣ ΑΠΟΡΡΙΜΜΑΤΩΝ 65L ΜΕ ΣΧΕΔΙΑ ΛΟΥΛΟΥΔΙΑ	ΤΕΜΑΧΙΑ	2	250,00	500,00

14	ΡΑΜΠΑ ΠΡΟΣΒΑΣΗΣ ΓΙΑ Α.Μ.Ε.Α.	ΤΕΜΑΧΙΑ	1	600,00	600,00
15	ΠΡΟΕΤΟΙΜΑΣΙΑ ΕΠΙΦΑΝΕΙΑΣ (καθαρισμός, απόξεση -εξυγίανση, φορτοεκφορτώσεις - μεταφορές, κλπ)	ΚΑΤ' ΑΠΟΚΟΠΗ	1	3.000,00	3.000,00
16	ΒΑΣΗ ΣΚΥΡΟΔΕΜΑΤΟΣ ΧΥΤΟΥ ΕΛΑΣΤΙΚΟΥ ΔΑΠΕΔΟΥ	Τ.Μ.	400	35,00	14.000,00
	ΣΥΝΟΛΟ ΘΕΣΗΣ 2				**96.200,00**
	ΘΕΣΗ 3 - ΦΙΛΩΤΑΣ - ΠΛΑΤΕΙΑ ΑΓΙΑΣ ΠΑΡΑΣΚΕΥΗΣ - ΧΩΡΟΣ ΑΘΛΗΣΗΣ				
17	ΣΥΝΘΕΤΙΚΟΣ ΧΛΟΟΤΑΠΗΤΑΣ (ή ΔΑΠΕΔΟ ΜΙΚΡΟΥ ΠΑΧΟΥΣ)	Τ.Μ.	90	38,00	3.420,00
18	ΔΙΠΛΟ ΟΡΓΑΝΟ ΠΙΕΣΕΩΝ ΩΜΩΝ ΚΑΙ ΕΛΞΕΩΝ ΩΜΩΝ ή ισοδύναμο	ΤΕΜΑΧΙΑ	1	2.800,00	2.800,00
19	ΔΙΠΛΟ ΟΡΓΑΝΟ ΠΑΡΑΛΛΗΛΕΣ ΜΠΑΡΕΣ ΚΑΙ ΟΡΓΑΝΟ ΠΑΓΚΟΥ ΚΟΙΛΙΑΚΩΝ ή ισοδύναμο	ΤΕΜΑΧΙΑ	1	2.300,00	2.300,00
20	ΔΙΠΛΟ ΟΡΓΑΝΟ ΕΚΤΑΣΗΣ ΠΟΔΙΩΝ & STEPPER ή ισοδύναμο	ΤΕΜΑΧΙΑ	1	2.700,00	2.700,00
21	ΔΙΠΛΟ ΟΡΓΑΝΟ ΠΟΔΗΛΑΤΟΥ & ΕΛΛΕΙΠΤΙΚΗΣ ΚΙΝΗΣΗ ΠΟΔΙΩΝ ή ισοδύναμο	ΤΕΜΑΧΙΑ	1	2.600,00	2.600,00
22	ΔΙΠΛΟ ΟΡΓΑΝΟ ΕΚΤΑΣΕΩΝ & ΒΑΔΙΣΗΣ ΑΕΡΟΣ ή ισοδύναμο	ΤΕΜΑΧΙΑ	1	2.600,00	2.600,00
23	ΚΑΘΙΣΤΙΚΟΣ ΠΑΓΚΟΣ ΜΕ ΣΤΗΡΙΞΗ ΠΛΑΤΗΣ	ΤΕΜΑΧΙΑ	2	650,00	1.300,00
24	ΚΑΔΟΣ ΑΠΟΡΡΙΜΜΑΤΩΝ 65L	ΤΕΜΑΧΙΑ	1	250,00	250,00
25	ΡΑΜΠΑ ΠΡΟΣΒΑΣΗΣ ΓΙΑ Α.Μ.Ε.Α.	ΤΕΜΑΧΙΑ	1	600,00	600,00
26	ΠΡΟΕΤΟΙΜΑΣΙΑ ΕΠΙΦΑΝΕΙΑΣ (καθαρισμός, απόξεση -εξυγίανση, φορτοεκφορτώσεις - μεταφορές κλπ)	ΚΑΤ' ΑΠΟΚΟΠΗ	1	728,00	728,00
	ΣΥΝΟΛΟ ΘΕΣΗΣ 3				**19.298,00**
	ΘΕΣΗ 4 - ΦΙΛΩΤΑΣ - ΠΛΑΤΕΙΑ ΟΜΟΝΟΙΑΣ				
27	ΚΑΘΙΣΤΙΚΟΣ ΠΑΓΚΟΣ ΜΕ ΣΤΗΡΙΞΗ ΠΛΑΤΗΣ	ΤΕΜΑΧΙΑ	2	650,00	1.300,00
28	ΚΑΔΟΣ ΑΠΟΡΡΙΜΜΑΤΩΝ 65L	ΤΕΜΑΧΙΑ	1	250,00	250,00
	ΣΥΝΟΛΟ ΘΕΣΗΣ 5				**1.550,00**
	ΣΥΝΟΛΟ ΘΕΣΕΩΝ 1+2+3+4				**142.178,00**
-	**Φ.Π.Α. 24%**				**34.122,72**
-	**ΤΕΛΙΚΟ ΣΥΝΟΛΟ ΜΕΛΕΤΗΣ**				**176.300,72**

ΚΩΔΙΚΟΙ ΚΟΙΝΟΥ ΛΕΞΙΛΟΓΙΟΥ ΔΗΜΟΣΙΩΝ ΣΥΜΒΑΣΕΩΝ CPV:

1) 37440000-4 (Εξοπλισμός Γυμναστικής), περιλαμβάνονται τα είδη με αύξων αριθμό 2 έως 6 και 18 έως 22 ο συνολικός προϋπολογισμός των οποίων άνευ Φ.Π.Α. ανέρχεται στο ποσό των 26.000,00€

2) 34928400-2 (Αστικός Εξοπλισμός), περιλαμβάνονται τα είδη με αύξων αριθμό 7-9, 12-14, 23-25 και 27-28 ο προϋπολογισμός των οποίων άνευ Φ.Π.Α. ανέρχεται σε 10.550,00€

3) 45430000-0 **(Επενδύσεις δαπέδων και τοίχων** από ελαστικό ή πλαστικές ύλες), περιλαμβάνονται τα είδη με αύξων αριθμό 1,10,11,15,16,17 και 26 ο προϋπολογισμός των οποίων άνευ Φ.Π.Α. ανέρχεται στο ποσό των 105.628,00€

ΑΜΥΝΤΑΙΟ 13/10/2026

-Ο-	-Η-
ΣΥΝΤΑΞΑΣ	ΔΙΕΥΘΥΝΤΡΙΑ
ΚΑΤΣΟΥΠΑΚΗΣ ΑΝΑΣΤΑΣΙΟΣ	ΑΛΛΗΛΟΜΗ ΑΝΑΣΤΑΣΙΑ
ΜΗΧΑΝΟΛΟΓΟΣ ΜΗΧΑΝΙΚΟΣ Τ.Ε	ΠΟΛΙΤΙΚΟΣ ΜΗΧΑΝΙΚΟΣ Π.Ε

ΕΛΛΗΝΙΚΗ ΔΗΜΟΚΡΑΤΙΑ ΔΗΜΟΣ ΑΜΥΝΤΑΙΟΥ

ΕΛΛΗΝΙΚΗ ΔΗΜΟΚΡΑΤΙΑ
ΠΕΡΙΦΕΡΕΙΑ ΔΥΤΙΚΗ ΜΑΚΕΔΟΝΙΑΣ
ΝΟΜΟΣ ΦΛΩΡΙΝΑΣ
ΔΗΜΟΣ ΑΜΥΝΤΑΙΟΥ
ΔΙΕΥΘΥΝΣΗ ΤΕΧΝΙΚΩΝ ΥΠΗΡΕΣΙΩΝ &
ΠΕΡΙΒΑΛΛΟΝΤΟΣ

«ΠΡΟΜΗΘΕΙΑ & ΤΟΠΟΘΕΤΗΣΗ ΟΡΓΑΝΩΝ & ΛΟΙΠΟΥ ΕΞΟΠΛΙΣΜΟΥ ΓΙΑ ΤΗΝ ΑΝΑΒΑΘΜΙΣΗ ΚΟΙΝΟΧΡΗΣΤΩΝ ΧΩΡΩΝ ΣΤΟ ΔΗΜΟ ΑΜΥΝΤΑΙΟΥ »

ΤΕΧΝΙΚΕΣ ΠΡΟΔΙΑΓΡΑΦΕΣ

1. ΣΥΝΘΕΤΙΚΟΣ ΧΛΟΟΤΑΠΗΤΑΣ ή ΔΑΠΕΔΟ ΜΙΚΡΟΥ ΠΑΧΟΥΣ (είδος με Α/Α προϋπολογισμού μελέτης 1 και 17)

Το προιόν θα είναι χρώματος πρασίνου με ύψος πέλους 200mm και θα είναι κατασκευασμένο από ίνες οικολογικού υλικού φιλικό προς το περιβάλλον και τα παιδία. Θα έχει υδατοπερατότητα 60l/min/100cm2 και θα είναι ανθεκτικό στην ηλιακή ακτινοβολία και στο νερό. Ο συνθετικός χλοτάπητας θα έρχεται σε ρολά των 2.00m, θα έχει συνολικό βάρος περίπου 1.410gr/m2και 16.800 κόμπους /m2. Στη τιμή περιλαμβάνεται η προμήθεια και τοποθέτηση του χλοοτάπητα σύμφωνα με τις οδηγίες και τα σχέδια της Υπηρεσίας. Από την υπηρεσία παρακολούθησης και παραλαβής της προμήθειας είναι δυνατή η προτίμηση τοποθέτησης ελαστικού δαπέδου αντί για συνθετικό χλοοτάπητα, ο οποίος βέβαια θα φέρει τις αναγκαίες πιστοποιήσεις και εγκρίσεις.

2. ΔΙΠΛΟ ΟΡΓΑΝΟ ΠΙΕΣΕΩΝ ΩΜΩΝ ΚΑΙ ΕΛΞΕΩΝ ΩΜΩΝ ή ισοδύναμο (είδος με Α/Α προϋπολογισμού μελέτης 2 και 18)

Για συνδυασμό ασκήσεων που βοηθάει στην ενδυνάμωση των μυών του ώμου, στήθους, ωμοπλάτης και των κοιλιακών καθώς και στη βελτίωση της ευκινησίας αυτών και των της μέσης και των κοιλιακών.

Τα όργανα είναι τοποθετημένα σε ζεύγη επί κοινού σημείου στήριξης, ο οποίος θα φέρει τις πινακίδες οδηγιών χρήσης των οργάνων.

Κύριες λειτουργίες και μέθοδοι εκγύμνασης του οργάνου θα είναι οι εξής :

- Πιέσεων Ώμων: Αερόβια εκγύμναση των μυών των άνω άκρων, της μέσης και των κοιλιακών που βοηθά στη λειτουργία της καρδιάς και των πνευμόνων
- Έλξεων Ώμων: Βοηθάει στην ενδυνάμωση των μυών του ώμου και των άνω άκρων, της ωμοπλάτης και του στήθους, βελτιώνοντας την ευκινησία αυτών και των αγκώνων.
- Οδηγίες χρήσης Οργάνου Έλξεων ώμων: Ο χρήστης κάθεται στο κάθισμα με την πλάτη προς το όργανο κρατώντας τις αντιολισθητικές χειρολαβές. Τραβάει προς τα κάτω αργά και με δύναμη προκειμένου το κάθισμα να ανέλθει σηκώνοντας το ίδιο του το βάρος. Επανέρχεται στην αρχική θέση αργά και επαναλαμβάνει τη διαδικασία.
- Οδηγίες χρήσης Οργάνου Πιέσεων ώμων: Ο χρήστης κάθεται στο κάθισμα με την πλάτη προς το όργανο κρατώντας τις αντιολισθητικές χειρολαβές. Σπρώχνει προς τα πάνω αργά και με δύναμη προκειμένου το κάθισμα να ανέλθει σηκώνοντας το ίδιο του το βάρος. Επανέρχεται στην αρχική θέση αργά και επαναλαμβάνει τη διαδικασία.

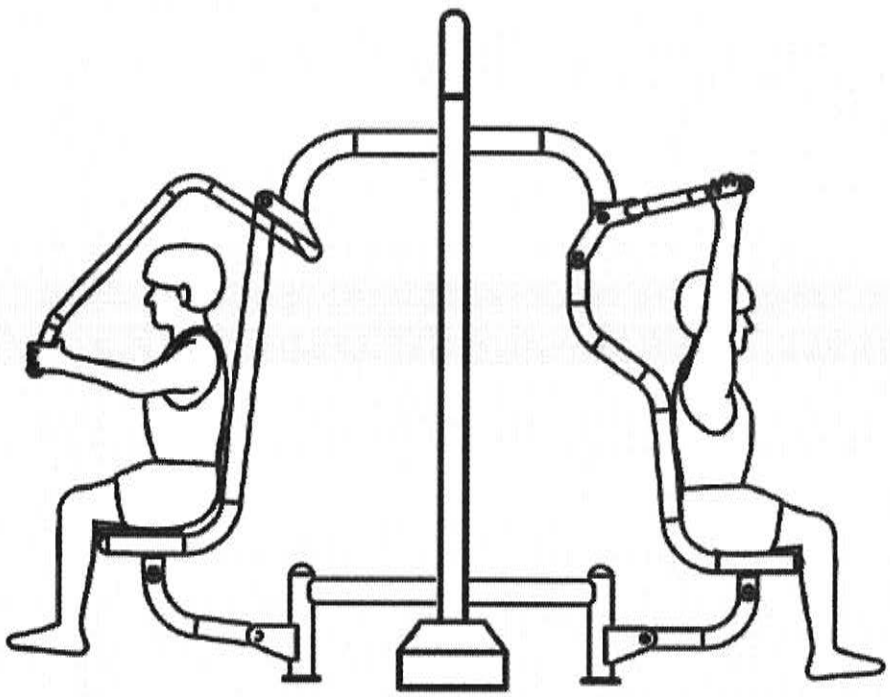

Αποτελείται από ένα όργανο πιέσεων ώμων και από ένα όργανο έλξεων ώμων, για την ενδυνάμωση των μυών του στήθους, της ωμοπλάτης, των κοιλιακών και τη βελτίωση της λειτουργίας της καρδιάς και των πνευμόνων.

Το όργανο θα επιτρέπει την ταυτόχρονη χρήση και άσκηση δύο ατόμων.

Θα είναι κατασκευασμένο από γαλβανισμένο χάλυβα υψηλής ποιότητας (SAE 1040 HIGH CARBON) για μεγάλη ανθεκτικότητα στο χρόνο και τις καιρικές συνθήκες.

Όλα τα μεταλλικά μέρη θα είναι καλυμμένα με 3 στρώσεις (τουλάχιστον 300 microns) αντι-οξειδωτικής βαφής μετάλλου και μια στρώση πολυουρεθάνης UV3 (450 microns) προς αποτροπή της υπεριώδους ακτινοβολίας.

Οι κοχλίες συνδέσεων και τα περικόχλια θα είναι ανοξείδωτα και επικαλυμμένα με τάπες ασφαλείας για την αποφυγή ατυχημάτων ή βανδαλισμών.

Τα δακτυλίδια, οι άξονες και όλα τα κινητά μέρη θα είναι κατασκευασμένα από ανοξείδωτο ατσάλι & δε θα χρειάζονται μελλοντική λίπανση.

Όλα τα μεταλλικά μέρη θα είναι γαλβανισμένα για την αποτροπή οξείδωσης και διάβρωσης.

Οι ηλεκτροσυγκολλήσεις θα είναι τουλάχιστον 2/5 έως ½ inch πάχους.

Θα διαθέτει πινακίδες από αλουμίνιο με αναλυτικές οδηγίες χρήσεως των οργάνων, τοποθετημένες πάνω στο σκελετό και με διάσταση 1,10 x 0,27m, ώστε να είναι ευανάγνωστες. Οι αναγραφές επί των πινακίδων πραγματοποιούνται με τη χρήση ανθεκτικής, ανεξίτηλης ηλεκτροστατικής βαφής φιλικής προς το περιβάλλον.

Οι χειρολαβές θα είναι αντιολισθητικές για μεγαλύτερη άνεση και ασφάλεια κατά τη χρήση.

Το μέγιστο φορτίο θα είναι 150 kg ανά όργανο.

Ο εξοπλισμός θα πρέπει να χρησιμοποιείται από άτομα ύψους 1,40m και άνω.

Τα όργανα θα είναι πιστοποιημένα από αρμόδια διαπιστευμένο φορέα σύμφωνα με το Ευρωπαϊκό Πρότυπο ΕΝ 16630.

Θα αποτελείται από τρία βασικά μέρη : τον κύριο πόλο, το στοιχείο έλξεων ώμων και το στοιχείο πιέσεων ώμων.

ΔΙΑΣΤΑΣΕΙΣ ΟΡΓΑΝΟΥ (ενδεικτικά) : 2.33x0.77x2.00m (Μήκος x Πλάτος x Ύψος)

Στη τιμή περιλαμβάνεται η προμήθεια και τοποθέτηση του οργάνου σύμφωνα με τις οδηγίες και τα σχέδια της Υπηρεσίας.

3. ΔΙΠΛΟ ΟΡΓΑΝΟ ΠΑΡΑΛΛΗΛΕΣ ΜΠΑΡΕΣ ΚΑΙ ΟΡΓΑΝΟ ΠΑΓΚΟΥ ΚΟΙΛΙΑΚΩΝ ή ισοδύναμο (είδος με Α/Α προϋπολογισμού μελέτης 3 και 19).

Για συνδυασμό ασκήσεων που βοηθάει στην ενδυνάμωση των μυών της μέσης και της κοιλιακής περιοχής καθώς και στη βελτίωση της ευκινησίας αυτών.

Τα όργανα είναι τοποθετημένα σε ζεύγη επί κοινού σημείου στήριξης, ο οποίος θα φέρει τις πινακίδες οδηγιών χρήσης των οργάνων.

Αποτελείται από ένα όργανο με παράλληλες μπάρες και από ένα όργανο πάγκου κοιλιακών, για ευλυγισία των μυών της μέσης, της πλάτης, της κοιλιάς., των άνω άκρων, των μυών του ώμου, του στήθους, το συντονισμό και την ισορροπία του σώματος.

Κύριες λειτουργίες και μέθοδοι εκγύμνασης του οργάνου θα είναι οι εξής :

- Όργανο Πάγκου Κοιλιακών: Άσκηση που βοηθάει στην αύξηση και ευλυγισία των μυών της μέσης, της πλάτης και της κοιλιάς. Έχει ιδιαίτερη αποτελεσματικότητα

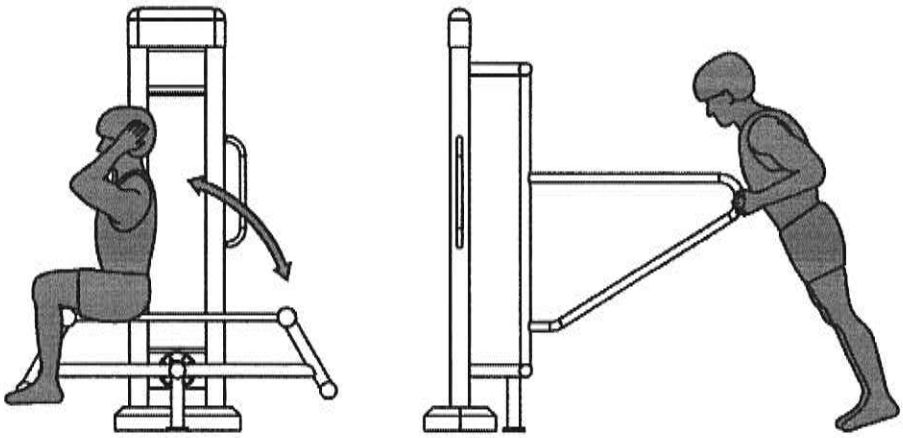

στο να κινητοποιεί το περίσσιο υποδόριο κοιλιακό λίπος, να βελτιώνει τη λειτουργία της καρδιάς και των πνευμόνων. Οδηγίες χρήσης Οργάνου : Ο χρήστης ξαπλώνει με την πλάτη στο όργανο, κουμπώνει τα πόδια σταθερά στη ράγα, σταυρώνει τα χέρια πίσω από το κεφάλι και χρησιμοποιεί τη δύναμη των κοιλιακών για να ανασηκώσει το σώμα.

- Όργανο Παράλληλες Μπάρες: Άσκηση που βοηθάει στην αύξηση της δύναμης και της ευκινησίας των άνω άκρων και των μυών του ώμου, του στήθους, της κοιλιάς και της μέσης, βελτιώνοντας την σταθεροποίηση των αρθρώσεων των άνω άκρων το συντονισμό και την ισορροπία του σώματος. Οδηγίες χρήσης Οργάνου: Ο χρήστης κρατάει τις λαβές και στηρίζει το σώμα με τα χέρια τεντώνει τα χέρια προς

τα κάτω και λυγίζει τους αγκώνες με δύναμη και λυκνίζει το σώμα απαλά χρησιμοποιώντας την άρθρωση του ώμου για άξονα.

Το όργανο θα επιτρέπει την ταυτόχρονη χρήση και άσκηση δύο ατόμων.
Θα είναι κατασκευασμένο από γαλβανισμένο χάλυβα υψηλής ποιότητας (SAE 1040 HIGH CARBON) για μεγάλη ανθεκτικότητα στο χρόνο και τις καιρικές συνθήκες.
Όλα τα μεταλλικά μέρη θα είναι καλυμμένα με 3 στρώσεις (τουλάχιστον 300 microns) αντι-οξειδωτικής βαφής μετάλλου και μια στρώση πολυουρεθάνης UV3 (450 microns) προς αποτροπή της υπεριώδους ακτινοβολίας.
Οι κοχλίες συνδέσεων και τα περικόχλια θα είναι ανοξείδωτα και επικαλυμμένα με τάπες ασφαλείας για την αποφυγή ατυχημάτων ή βανδαλισμών.
Τα δακτυλίδια, οι άξονες και όλα τα κινητά μέρη θα είναι κατασκευασμένα από ανοξείδωτο ατσάλι & δε θα χρειάζονται μελλοντική λίπανση.
Όλα τα μεταλλικά μέρη θα είναι γαλβανισμένα για την αποτροπή οξείδωσης και διάβρωσης.
Οι ηλεκτροσυγκολλήσεις θα είναι τουλάχιστον 2/5 έως ½ inch πάχους.
Θα διαθέτει πινακίδες από αλουμίνιο με αναλυτικές οδηγίες χρήσεως των οργάνων, τοποθετημένες πάνω στο σκελετό και με διάσταση 1,10 x 0,27m, ώστε να είναι ευανάγνωστες. Οι αναγραφές επί των πινακίδων πραγματοποιούνται με τη χρήση ανθεκτικής, ανεξίτηλης ηλεκτροστατικής βαφής φιλικής προς το περιβάλλον.
Το μέγιστο φορτίο θα είναι 150 kg ανά όργανο.
Ο εξοπλισμός θα πρέπει να χρησιμοποιείται από άτομα ύψους 1,40m και άνω.
Τα όργανα θα είναι πιστοποιημένα από αρμόδια διαπιστευμένο φορέα σύμφωνα με το Ευρωπαϊκό Πρότυπο ΕΝ 16630.
ΔΙΑΣΤΑΣΕΙΣ ΟΡΓΑΝΟΥ (ενδεικτικά) : 2.08x1.27x2.00m (Μήκος x Πλάτος x Ύψος)
Στη τιμή περιλαμβάνεται η προμήθεια και τοποθέτηση του οργάνου σύμφωνα με τις οδηγίες και τα σχέδια της Υπηρεσίας.

4. ΔΙΠΛΟ ΟΡΓΑΝΟ ΕΚΤΑΣΗ ΠΟΔΙΩΝ & STEPPER ή ισοδύναμο (είδος με Α/Α προϋπολογισμού μελέτης 4 και 20)

Αποτελείται από ένα όργανο με το οποίο γίνεται η έκταση των ποδιών άσκηση που βελτιώνει την κυκλοφορία του αίματος και την εκγύμναση των κάτω άκρων, της μέσης

και των κοιλιακών και από ένα όργανο βάδισης (Stepper) για αερόβια γυμναστική και βελτίωση της λειτουργίας της καρδιάς, των πνευμόνων και των αιμοφόρων αγγείων μέσω της εξάσκησης των μυών των κάτω άκρων, της μέσης και των κοιλιακών.

Το όργανο θα επιτρέπει την ταυτόχρονη χρήση και άσκηση δύο ατόμων.
Κύριες λειτουργίες και μέθοδοι εκγύμνασης του οργάνου θα είναι οι εξής :

- Όργανο Stepper : Προσφέρει αερόβια γυμναστική για ευεξία και αρμονία . Βελτιώνει τη λειτουργία της καρδιάς, των πνευμόνων και των αιμοφόρων αγγείων με εξάσκηση των μυών των κάτω άκρων, της μέσης και των κοιλιακών. Οδηγίες χρήσης Οργάνου : Ο χρήστης στέκεται πάνω στα πετάλια κρατώντας σφιχτά με τα δύο χέρια τις χειρολαβές. Η άσκηση επιτυγχάνεται συγχρονίζοντας όλα τα άκρα σε ταυτόχρονη κίνηση βαδίσματος.
- Όργανο Έκτασης Ποδιών : Προσφέρει άσκηση που βελτιώνει την κυκλοφορία του αίματος και την εκγύμναση των κάτω άκρων, της μέσης και των κοιλιακών. Οδηγίες χρήσης Οργάνου: Ο χρήστης κάθεται στο κάθισμα και πατώντας στα πετάλια τεντώνει τα πόδια. Επανέρχεται αργά και επαναλαμβάνει την άσκηση.

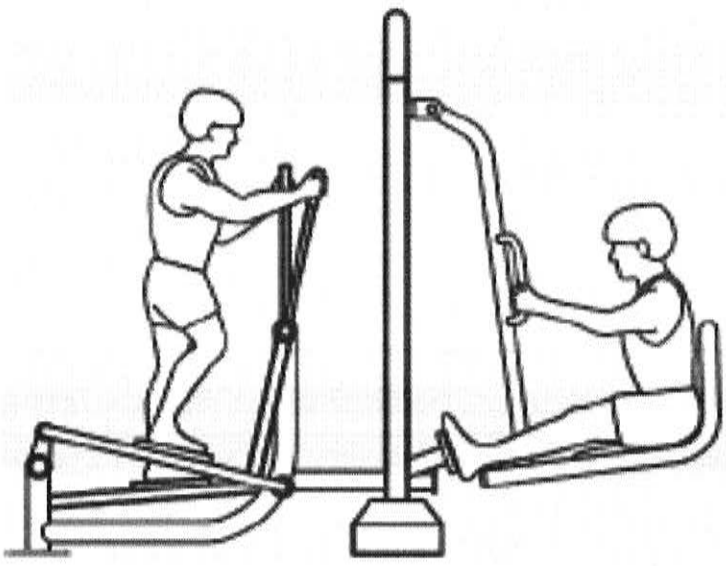

Θα είναι κατασκευασμένο από γαλβανισμένο χάλυβα υψηλής ποιότητας (SAE 1040 HIGH CARBON) για μεγάλη ανθεκτικότητα στο χρόνο και τις καιρικές συνθήκες.
Όλα τα μεταλλικά μέρη θα είναι καλυμμένα με 3 στρώσεις (τουλάχιστον 300 microns) αντι-οξειδωτικής βαφής μετάλλου και μια στρώση πολυουρεθάνης UV3 (450 microns) προς αποτροπή της υπεριώδους ακτινοβολίας.

Οι κοχλίες συνδέσεων και τα περικόχλια θα είναι ανοξείδωτα και επικαλυμμένα με τάπες ασφαλείας για την αποφυγή ατυχημάτων ή βανδαλισμών.

Τα δακτυλίδια, οι άξονες και όλα τα κινητά μέρη θα είναι κατασκευασμένα από ανοξείδωτο ατσάλι & δε θα χρειάζονται μελλοντική λίπανση.

Όλα τα μεταλλικά μέρη θα είναι γαλβανισμένα για την αποτροπή οξείδωσης και διάβρωσης.

Οι ηλεκτροσυγκολλήσεις θα είναι τουλάχιστον 2/5 έως ½ inch πάχους.

Θα διαθέτει πινακίδες από αλουμίνιο με αναλυτικές οδηγίες χρήσεως των οργάνων, τοποθετημένες πάνω στο σκελετό και με διάσταση 1,10 x 0,27m, ώστε να είναι ευανάγνωστες. Οι αναγραφές επί των πινακίδων πραγματοποιούνται με τη χρήση ανθεκτικής, ανεξίτηλης ηλεκτροστατικής βαφής φιλικής προς το περιβάλλον.

Οι χειρολαβές θα είναι αντιολισθητικές για μεγαλύτερη άνεση και ασφάλεια κατά τη χρήση.

Το μέγιστο φορτίο θα είναι 150 kg ανά όργανο.

Ο εξοπλισμός θα πρέπει να χρησιμοποιείται από άτομα ύψους 1,40m και άνω.

Τα όργανα θα είναι πιστοποιημένα από αρμόδια διαπιστευμένο φορέα σύμφωνα με το Ευρωπαϊκό Πρότυπο ΕΝ 16630.

ΔΙΑΣΤΑΣΕΙΣ ΟΡΓΑΝΟΥ (ενδεικτικά) : 3.05x0.62x2.00m (Μήκος x Πλάτος x Ύψος).

Στη τιμή περιλαμβάνεται η προμήθεια και τοποθέτηση του οργάνου σύμφωνα με τις οδηγίες και τα σχέδια της Υπηρεσίας.

5. ΔΙΠΛΟ ΟΡΓΑΝΟ ΠΟΔΗΛΑΤΟΥ & ΕΛΛΕΙΠΤΙΚΗΣ ΚΙΝΗΣΗΣ ΠΟΔΙΩΝ ή ισοδύναμο (είδος με Α/Α προϋπολογισμού μελέτης 5 και 21)

Αποτελείται από ένα όργανο με το οποίο γίνεται η άσκηση ποδηλάτου και ένα όργανο αερόβιας άσκησης με ελλειπτική κίνησης των ποδιών που βελτιώνει την καρδιοαναπνευστική λειτουργία και ενδυναμώνει τους μυς των κάτω άκρων, της μέσης και των κοιλιακών, βοηθάει στην ενδυνάμωση της καρδιοαναπνευστικής λειτουργίας, βελτιώνοντας ιδιαίτερα την κυκλοφορία του αίματος και του πεπτικού συστήματος προσφέροντας άσκηση των κάτω άκρων, των κοιλιακών, της σπονδυλικής στήλη και του ισχίου.

Το όργανο θα επιτρέπει την ταυτόχρονη χρήση και άσκηση δύο ατόμων.

<u>Κύριες λειτουργίες και μέθοδοι εκγύμνασης του οργάνου θα είναι οι εξής :</u>

- Όργανο Ποδηλάτου : Άσκηση που βελτιώνει της καρδιοαναπνευστική λειτουργία και ενδυναμώνει τους μυς των κάτω άκρων, της μέσης και των κοιλιακών. Οδηγίες χρήσης Οργάνου : Ο χρήστης κάθεται στο κάθισμα κρατώντας τις λαβές και τοποθετώντας τα πόδια στα πετάλια τεντώνει κυκλικά.
- Όργανο Ελλειπτικής Κίνησης Ποδιών: Αερόβια άσκηση των μυών των κάτω άκρων, των κοιλιακών και της μέσης. Βοηθάει στην ενδυνάμωση της καρδιοαναπνευστικής λειτουργίας, βελτιώνοντας ιδιαίτερα την κυκλοφορία του αίματος και του πεπτικού συστήματος προσφέροντας άσκηση για την σπονδυλική στήλη και το ισχίο. Οδηγίες χρήσης Οργάνου : Ο χρήστης στέκεται όρθιος στο πετάλι κρατώντας σφιχτά τις λαβές με τα δύο χέρια. Κινεί τα πόδια από τη μία πλευρά στην άλλη όπως ένα εκκρεμές.

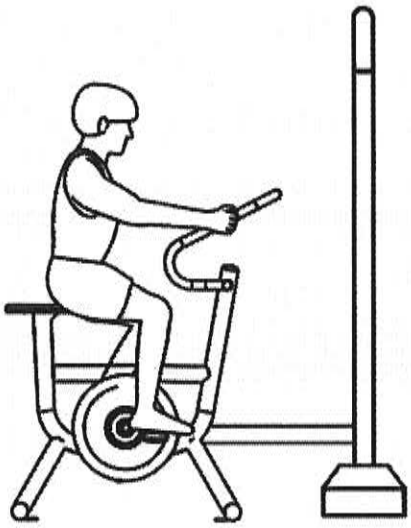

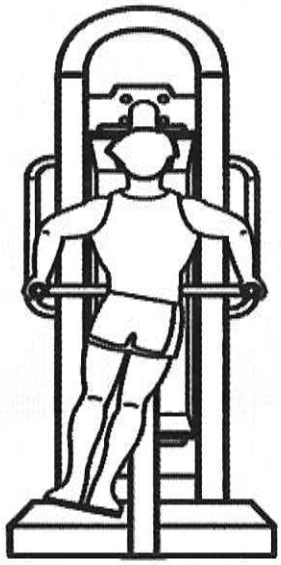

Θα είναι κατασκευασμένο από γαλβανισμένο χάλυβα υψηλής ποιότητας (SAE 1040 HIGH CARBON) για μεγάλη ανθεκτικότητα στο χρόνο και τις καιρικές συνθήκες.

Όλα τα μεταλλικά μέρη θα είναι καλυμμένα με 3 στρώσεις (τουλάχιστον 300 microns) αντι-οξειδωτικής βαφής μετάλλου και μια στρώση πολυουρεθάνης UV3 (450 microns) προς αποτροπή της υπεριώδους ακτινοβολίας.

Οι κοχλίες συνδέσεων και τα περικόχλια θα είναι ανοξείδωτα και επικαλυμμένα με τάπες ασφαλείας για την αποφυγή ατυχημάτων ή βανδαλισμών.

Τα δακτυλίδια, οι άξονες και όλα τα κινητά μέρη θα είναι κατασκευασμένα από ανοξείδωτο ατσάλι & δε θα χρειάζονται μελλοντική λίπανση.

Όλα τα μεταλλικά μέρη θα είναι γαλβανισμένα για την αποτροπή οξείδωσης και διάβρωσης.

Οι ηλεκτροσυγκολλήσεις θα είναι τουλάχιστον 2/5 έως ½ inch πάχους.

Θα διαθέτει πινακίδες από αλουμίνιο με αναλυτικές οδηγίες χρήσεως των οργάνων, τοποθετημένες πάνω στο σκελετό και με διάσταση 1,10 x 0,27m, ώστε να είναι ευανάγνωστες. Οι αναγραφές επί των πινακίδων πραγματοποιούνται με τη χρήση ανθεκτικής, ανεξίτηλης ηλεκτροστατικής βαφής φιλικής προς το περιβάλλον.

Οι χειρολαβές θα είναι αντιολισθητικές για μεγαλύτερη άνεση και ασφάλεια κατά τη χρήση.

Το μέγιστο φορτίο θα είναι 150 kg ανά όργανο.

Ο εξοπλισμός θα πρέπει να χρησιμοποιείται από άτομα ύψους 1,40m και άνω.

Τα όργανα θα είναι πιστοποιημένα από αρμόδια διαπιστευμένο φορέα σύμφωνα με το Ευρωπαϊκό Πρότυπο ΕΝ 16630.

ΔΙΑΣΤΑΣΕΙΣ ΟΡΓΑΝΟΥ (ενδεικτικά) : 2.30m x 0.80m x 2.00m

Στη τιμή περιλαμβάνεται η προμήθεια και τοποθέτηση του οργάνου σύμφωνα με τις οδηγίες και τα σχέδια της Υπηρεσίας.

6. ΔΙΠΛΟ ΟΡΓΑΝΟ ΕΚΤΑΣΕΩΝ & ΒΑΔΙΣΗΣ ΑΕΡΟΣ ή ισοδύναμο *(είδος με Α/Α προϋπολογισμού μελέτης 6 και 22)*

Αποτελείται από ένα όργανο με το οποίο γίνεται αερόβια άσκηση που βοηθάει στην ενδυνάμωση της καρδιοαναπνευστικής λειτουργίας, αναπτύσσοντας τη δύναμη των μυών των άνω και κάτω άκρων, της μέσης και της πλάτης, βελτιώνοντας την ευκαμψία, τον συντονισμό και τη σταθερότητα των κάτω άκρων.

Το όργανο θα επιτρέπει την ταυτόχρονη χρήση και άσκηση δύο ατόμων.

<u>Κύριες λειτουργίες και μέθοδοι εκγύμνασης του οργάνου θα είναι οι εξής :</u>

- Όργανο Εκτάσεων: Αερόβια ασκηση που βοηθάει στην ενδυνάμωση της καρδιοαναπνευστικής λειτουργίας, αναπτύσσοντας τη δύναμη των μυών των άνω και κάτω άκρων, της μέσης, της κοιλιάς και της πλάτης. Οδηγίες χρήσης Οργάνου : Ο χρήστης κάθεται στο κάθισμα κρατώντας τις λαβές και τοποθετεί τα πόδια στα πετάλια. Η άσκηση επιτυγχάνεται τεντώνοντας τα πόδια προς τα κάτω και τραβώντας ταυτόχρονα οριζοντίως τις λαβές, επαναλαμβάνοντας την άσκηση.
- Όργανο Βάδισης Αέρος: Αερόβια άσκηση που βοηθάει στην ενδυνάμωση της καρδιοαναπνευστικής λειτουργίας αναπτύσσοντας τη δύναμη των μυών των

κάτω άκρων και της μέσης, βελτιώνοντας την ευκαμψία, τον συντονισμό και τη σταθερότητά τους. Οδηγίες χρήσης Οργάνου : Ο χρήστης στέκεται όρθιος στα πετάλια κρατώντας σφιχτά τη μπάρα με τα δύο χέρια. Κινεί τα πόδια σε ρυθμό βαδίσματος επαναλαμβάνοντας για όσο κρίνει απαραίτητο.

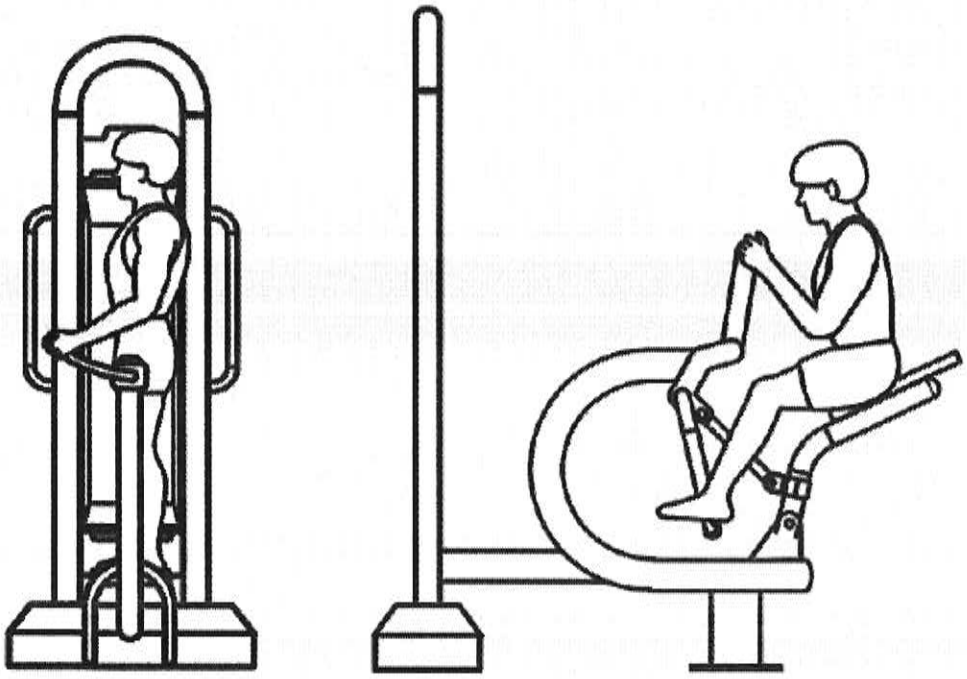

Θα είναι κατασκευασμένο από γαλβανισμένο χάλυβα υψηλής ποιότητας (SAE 1040 HIGH CARBON) για μεγάλη ανθεκτικότητα στο χρόνο και τις καιρικές συνθήκες.

Όλα τα μεταλλικά μέρη θα είναι καλυμμένα με 3 στρώσεις (τουλάχιστον 300 microns) αντι-οξειδωτικής βαφής μετάλλου και μια στρώση πολυουρεθάνης UV3 (450 microns) προς αποτροπή της υπεριώδους ακτινοβολίας.

Οι κοχλίες συνδέσεων και τα περικόχλια θα είναι ανοξείδωτα και επικαλυμμένα με τάπες ασφαλείας για την αποφυγή ατυχημάτων ή βανδαλισμών.

Τα δακτυλίδια, οι άξονες και όλα τα κινητά μέρη θα είναι κατασκευασμένα από ανοξείδωτο ατσάλι & δε θα χρειάζονται μελλοντική λίπανση.

Όλα τα μεταλλικά μέρη θα είναι γαλβανισμένα για την αποτροπή οξείδωσης και διάβρωσης.

Οι ηλεκτροσυγκολλήσεις θα είναι τουλάχιστον 2/5 έως ½ inch πάχους.

Θα διαθέτει πινακίδες από αλουμίνιο με αναλυτικές οδηγίες χρήσεως των οργάνων, τοποθετημένες πάνω στο σκελετό και με διάσταση 1,10 x 0,27m, ώστε να είναι

ευανάγνωστες. Οι αναγραφές επί των πινακίδων πραγματοποιούνται με τη χρήση ανθεκτικής, ανεξίτηλης ηλεκτροστατικής βαφής φιλικής προς το περιβάλλον.

Οι χειρολαβές θα είναι αντιολισθητικές για μεγαλύτερη άνεση και ασφάλεια κατά τη χρήση.

Το μέγιστο φορτίο θα είναι 150 kg ανά όργανο.

Ο εξοπλισμός θα πρέπει να χρησιμοποιείται από άτομα ύψους 1,40m και άνω.

Τα όργανα θα είναι πιστοποιημένα από αρμόδια διαπιστευμένο φορέα σύμφωνα με το Ευρωπαϊκό Πρότυπο ΕΝ 16630.

ΔΙΑΣΤΑΣΕΙΣ ΟΡΓΑΝΟΥ (ενδεικτικά) : 3.05m x 0,83m x 2.00m

Στη τιμή περιλαμβάνεται η προμήθεια και τοποθέτηση του οργάνου σύμφωνα με τις οδηγίες και τα σχέδια της Υπηρεσίας.

7. ΚΑΘΙΣΤΙΚΟΣ ΠΑΓΚΟΣ ΜΕ ΣΤΗΡΙΞΗ ΠΛΑΤΗΣ (είδος με Α/Α προϋπολογισμού μελέτης *7,23 και 27)*

Το παγκάκι θα έχει συνολικό μέγιστο ύψος 800-850 mm, μήκος 1600-1800mm και πλάτος 500–550 mm.

Γενική τεχνική περιγραφή : Θα αποτελείται από πέντε ξύλα διατομής 45x95mm που εδράζουν πάνω σε δύο μεταλλικές βάσεις. Οι βάσεις κατασκευάζονται από μορφοσίδηρο «Π» διατομής 50 x 25mm. Το κάθισμα με την πλάτη θα σχηματίζει γωνία 100° έτσι ώστε με την τοποθέτηση των ξύλων το τελικό σχήμα του καθίσματος να είναι ανατομικό. Οι ξύλινες ράβδοι θα σχηματίζουν το κύριο σώμα της κατασκευής καθώς βιδώνονται με κασονόβιδες M8x60mm και παξιμάδια ασφαλείας αφήνοντας υπολογισμένα κενά μεταξύ τους.

Στη τιμή περιλαμβάνεται η προμήθεια και τοποθέτηση του παγκακίου σύμφωνα με τις οδηγίες και τα σχέδια της Υπηρεσίας.

8. ΚΑΔΟΣ ΑΠΟΡΡΙΜΜΑΤΩΝ 65 ΛΙΤΡΩΝ (είδος με Α/Α προϋπολογισμού μελέτης 8,24 και 28)

Θα είναι μεταλλικός επιστύλιος με χωρητικότητα περίπου 65 λίτρα. Το σώμα του κάδου θα είναι κατασκευασμένο από γαλβανισμένη λαμαρίνα για προστασία από τη διάβρωση και τους βανδαλισμούς.

Η βαφή θα είναι ηλεκτροστατική με πολυεστερική πούδρα εξωτερικού χώρου (ανθεκτική στην UV ακτινοβολία και τις καιρικές συνθήκες).

Θα έχει καπάκι / σκέπαστρο: Ενσωματωμένο μεταλλικό στέγαστρο (προστασία από βροχή, πουλιά) με κατάλληλο άνοιγμα για τη ρίψη μικροαπορριμμάτων που εμποδίζει την είσοδο μεγάλων οικιακών σακουλών.

Ο μηχανισμός αδειάσματος θα είναι ανατρεπόμενος (με πείρους/μεντεσέδες) ή με εσωτερικό αποσπώμενο γαλβανισμένο δοχείο, ο οποίος κλειδώνει με ειδικό κλειδί (τριγωνικό ή custom) για αποτροπή δολιοφθορών.

Η στήριξη του θα γίνεται σε μεταλλικό ορθοστάτη (στύλος) βαρέως τύπου, ο οποίος θα είναι πακτωμένος στο έδαφος ή με άλλο ασφαλή τρόπο εδράσεως που θα εγκριθεί από την υπηρεσία.

Στη τιμή περιλαμβάνεται η προμήθεια και τοποθέτηση του κάδου σύμφωνα με τις οδηγίες και τα σχέδια της Υπηρεσίας.

9. ΡΑΜΠΑΣ ΠΡΟΣΒΑΣΗΣ ΓΙΑ ΑΜΕΑ (είδος με Α/Α προϋπολογισμού μελέτης 9,14 και 25).

   Πλήρης διαμόρφωση διάβασης/πρόσβασης ΑΜΕΑ, για πρόσβαση σε εξοπλισμό από εμποδιζόμενα άτομα σε υφιστάμενα πεζοδρόμια και νησίδες.

   Στην τιμή μονάδας περιλαμβάνονται:

   - η αποξήλωση της υπάρχουσας πλακόστρωσης και κρασπέδων
   - η πλήρης ανακατασκευή τους (υλικά και εργασία: πλάκες, κονίαμα έδρασης, υλικό αρμολόγησης, μεταφορά υλικών επί τόπου, εκτέλεση εργασιών, καθαρισμός χώρου εκτέλεσης εργασιών και συγκέντρωση και αποκομιδή πλεοναζόντων υλικών και προϊόντων αποξήλωσης), σύμφωνα με την προβλεπόμενη από την μελέτη υποβιβασμένη στάθμη, με διάταξη, τύπο και μορφή πλακών απόλυτα προσαρμοσμένη προς την υφιστάμενη πλακόστρωση και πάντα με τις οδηγίες της υπηρεσίας.

   Συμπεριλαμβάνεται επίσης η τοποθέτηση ανακλαστικών ταινιών προστασίας στην περίμετρο της πλακόστρωσης μέχρι την σκλήρυνση του κονιάματος έδρασης.

10.ΠΡΟΕΤΟΙΜΑΣΙΑ ΕΠΙΦΑΝΕΙΑΣ (καθαρισμός, απόξεση-εξυγίανση, φορτοεκφορτώσεις- μεταφορές, κλπ.) (είδος με Α/Α προϋπολογισμού μελέτης 10 και 15).

Το δάπεδο επί του οποίου δύναται να τοποθετηθεί ο χλοοτάπητας θα πρέπει να είναι καθαρό από οποιαδήποτε ακατάλληλο μικρουλικό και να γίνει αφαίρεση του υφιστάμενου ελαστικού δαπέδου (όπου υπάρχει). Να γίνουν όλες οι απαραίτητες χωματουργικές εργασίες ή επιμελής καθαρισμός του σκυροδέματος και να γίνει η απαιτούμενη εξομάλυνση της επιφάνειας έδρασης του χλοοτάπητα.

Στη τιμή περιλαμβάνεται η εργασία καθαρισμού, εξομάλυνσης και διαμόρφωσης της επιφάνειας έδρασης, πάσης φύσεως υλικά που απαιτούνται για τον καθαρισμό, την διαμόρφωση της επιφάνειας έδρασης και την διάστρωση του χλοοτάπητα, πάσης φύσεως δαπάνες και πλάγιες μεταφορές για την πλήρη , έντεχνη και ορθή τοποθέτηση του χλοοτάπητα.

11.ΠΡΟΜΗΘΕΙΑ-ΤΟΠΟΘΕΤΗΣΗ ΧΥΤΟΥ ΕΛΑΣΤΙΚΟΥ ΔΑΠΕΔΟΥ ΑΣΦΑΛΕΙΑΣ ΓΙΑ ΥΨΟΣ ΠΤΩΣΗΣ ΕΩΣ 2,42m (είδος με Α/Α προϋπολογισμού μελέτης 11).

Χυτό ελαστικό δάπεδο με ιδιότητες απορρόφησης κρούσεων χωρίς αιχμηρά άκρα ή επικίνδυνες προεξοχές, με κοκκώδη και υδατοπερατή επιφάνεια, για χρήση σε παιχνιδότοπους και για κρίσιμο ύψος πτώσης που θα φτάνει τα 2,42m.

Το προϊόν είναι κατασκευασμένο από δύο στρώσεις και από πρόσθετη ανακρουστική υπόβαση. Η πάνω στρώση, πάχους 10mm είναι κατασκευασμένη από μείγμα κόκκων έγχρωμου φυσικού ελαστικού EPDM και κόλλας πολυουρεθάνης δύο συστατικών. Η κάτω στρώση παχους 90 mm, είναι κατασκευασμένη από μείγμα κόκκων ανακυκλωμένου ελαστικού EPDM με κοκκομετρική διαβάθμιση 3-8mm και κόλλας πολυουρεθάνης δύο συστατικών.

Το ελαστικό δάπεδο εφαρμόζεται πάνω σε επιφάνεια πλάκας σκυροδέματος. Πριν την έναρξη της εφαρμογής γίνεται επιμελής καθαρισμός της διαμορφωμένης επιφάνειας από υλικά που μπορεί να εμποδίζουν την πρόσφυση του συνθετικού υλικού.

Είναι επιθυμητός ο ψεκασμός της επιφάνειας υπόβασης με πολυουρεθανικό πράϊμερ ώστε να επιτευχθεί η απαιτούμενη πρόσφυση μεταξύ της επιφάνειας αυτής και του συνθετικού τάπητα, εφόσον αυτό βέβαια συνίσταται από τις οδηγίες του κατασκευαστή.

Το βάρος του δαπέδου θα ανέρχεται τουλάχιστον σε 64 kg/m2 σύμφωνα με τεχνικά στοιχεία και πιστοποιήσεις που θα κατατεθούν.

Στην τιμή περιλαμβάνεται η προμήθεια και η διάστρωση κατάλληλου πάχους αντικραδασμικού τάπητα ανακυκλωμένου ελαστικού (SBR) όπου απαιτείται, ανάλογα με το κρίσιμο ύψος πτώσης των οργάνων γυμναστικής (χώρος ασφαλείας).

Θα ικανοποιούνται οι απαιτήσεις της Υπουργικής Απόφασης ΥΑ 91808/20.

12.ΚΑΘΙΣΤΙΚΟΣ ΠΑΓΚΟΣ ΜΕ ΣΧΕΔΙΑ «ΛΟΥΛΟΥΔΙΑ» ΚΑΙ ΠΛΑΤΗ ΣΤΗΡΙΞΗΣ

(είδος με Α/Α προϋπολογισμού μελέτης 12).

ΕΝΔΕΙΚΤΙΚΕΣ ΔΙΑΣΤΑΣΕΙΣ ΕΞΟΠΛΙΣΜΟΥ (ΜΜ)

ΜΗΚΟΣ	2000
ΠΛΑΤΟΣ	632
ΥΨΟΣ	753
ΥΨΟΣ ΚΑΘΙΣΜΑΤΟΣ	449

ΠΕΡΙΓΡΑΦΗ

Ο καθιστικός πάγκος με πλάτη στήριξης θα είναι κατασκευασμένος από γαλβανισμένο, βαμμένο χάλυβα και θα έχει σχεδιασμένα εγχάρακτα λουλούδια, τα οποία θα είναι σχεδιασμένα και κομμένα με τεχνολογίες 2D και 3D λεϊζερ (laser-cut). Ο καθιστικός πάγκος θα είναι κατασκευασμένος από γαλβανισμένο, βαμμένο χάλυβα, ο οποίος θα έχει υποστεί διπλή επεξεργασία. Αυτή η διπλή επεξεργασία θα έχει διασφαλίσει τη μέγιστη αντοχή στη διάβρωση του μετάλλου. Ο καθιστικός πάγκος θα διαθέτει τέσσερα (4) πόδια στήριξης τα οποία θα είναι ενωμένα ανά ζεύγη και δύο (2) πλαϊνά μέρη στήριξης της πλάτης και θα είναι κατασκευασμένα από γαλβανισμένο, βαμμένο χάλυβα με την διπλή επεξεργασία που περιγράφεται ανωτέρω. Το κάθισμα και η στήριξη πλάτης θα έχουν καφέ χρώμα ή φιαφορετικό εφόσον το επιθυμεί η υπηρεσία παραλαβής. Η συνδεσμολογία θα επιτυγχάνεται με μεταλλικά μέρη, τα οποία θα προσδίδουν τη μέγιστη αντοχή σε βανδαλισμούς.

Όλα τα ατσάλινα μέρη θα είναι κατασκευασμένα από γαλβανισμένο, βαμμένο χάλυβα και θα υφίστανται διπλή επίστρωση στην επιφάνεια τους. Πρώτα θα υφίσταται γαλβάνισμα εν θερμώ μετά την κατασκευή του (εσωτερικά και εξωτερικά του μεταλλικού σωλήνα) και μετά θα επεξεργάζονται με ηλεκτροστατική βαφή. Αυτή η

διπλή επεξεργασία θα έχει διασφαλίσει τη μέγιστη αντοχή στη διάβρωση του μετάλλου.

Στην τιμή μονάδας θα περιλαμβάνεται η προμήθεια του οργάνου επί τόπου, τα ειδικά υλικά μικροϋλικά στήριξης, η πλήρης τοποθέτηση, θεμελίωση και συναρμολόγησή του, καθώς και τα απαιτούμενα εργαλεία και οι δαπάνες πάσης φύσεως απαιτούμενου εξοπλισμού και μεταφοράς του. Η τοποθέτηση και η συναρμολόγηση του οργάνου, θα πρέπει να γίνει με βάση τα τεχνικά φυλλάδια του εξοπλισμού και τις οδηγίες του κατασκευαστικού οίκου. Οποιαδήποτε τροποποίηση των παραπάνω είναι δυνατό να γίνει με έγκριση της υπηρεσίας παρακολούθησης - παραλαβής του εξοπλισμού.

13. ΚΑΔΟΣ ΑΠΟΡΡΙΜΜΑΤΩΝ 65Lit ΜΕ ΣΧΕΔΙΑ ΛΟΥΛΟΥΔΙΑ (είδος με Α/Α προϋπολογισμού μελέτης 13).

ΕΝΔΕΙΚΤΙΚΕΣ ΔΙΑΣΤΑΣΕΙΣ (ΜΜ)

ΜΗΚΟΣ:	510
ΠΛΑΤΟΣ:	465
ΥΨΟΣ:	850
ΧΩΡΗΤΙΚΟΤΗΤΑ:	65L

ΠΕΡΙΓΡΑΦΗ

Ο κάδος θα είναι κατασκευασμένος από γαλβανισμένο, βαμμένο χάλυβα και θα φέρει διάτρητα, διακοσμητικά σχέδια σε μορφή "λουλούδια", τα οποία θα είναι σχεδιασμένα και κομμένα με τεχνολογίες 2D και 3D λέιζερ. Ο κάδος θα είναι κατασκευασμένος από γαλβανισμένο βαμμένο χάλυβα, ο οποίος θα έχει υποστεί διπλή επεξεργασία. Αυτή η διπλή επεξεργασία θα έχει διασφαλίσει τη μέγιστη αντοχή στη διάβρωση του μετάλλου. Το πάνω μέρος του κάδου θα κλείνει από μία (1) επιφάνεια από γαλβανισμένο βαμμένο χάλυβα. Ο κάδος θα είναι ωφέλιμης χωρητικότητας εξήντα πέντε (65) λίτρων και θα στηρίζεται στο έδαφος σε τέσσερα (4) πόδια στήριξης. Ο εσωτερικός κάδος θα είναι κατασκευασμένος από HDPE (High Density Polyethylene). Ο κάδος θα έχει σχεδιαστεί και θα συμμορφώνεται σύμφωνα με τις προδιαγραφές του NF P 99-610 και θα έρχεται πλήρως συναρμολογημένος από το εργοστάσιο.

Όλα τα ατσάλινα μέρη θα είναι κατασκευασμένα από γαλβανισμένο, βαμμένο χάλυβα και θα υφίστανται διπλή επίστρωση στην επιφάνειά τους. Αυτή η διπλή επεξεργασία θα έχει διασφαλίσει τη μέγιστη αντοχή στη διάβρωση του μετάλλου.

Για τη συνδεσμολογία θα χρησιμοποιούνται ειδικές βίδες από ανοξείδωτο ατσάλι, για ανθεκτικότητα στο βανδαλισμό.

Στην τιμή μονάδας θα περιλαμβάνεται η προμήθεια του εξοπλισμού επί τόπου, οι δαπάνες πάσης φύσεως απαιτούμενου εξοπλισμού καθώς και τα απαιτούμενα εργαλεία αλλά και τα ειδικά υλικά -μικρούλικά στήριξης, οι πάσης φύσεως πλάγιες μεταφορές καθώς και η πλήρης συναρμολόγηση και τοποθέτηση του. Η τοποθέτηση και η συναρμολόγηση θα πρέπει να γίνει με βάση τα τεχνικά φυλλάδια του εξοπλισμού και τις οδηγίες του κατασκευαστικού οίκου. Οποιαδήποτε τροποποίηση των παραπάνω είναι δυνατό να γίνει με έγκριση της υπηρεσίας παρακολούθησης - παραλαβής του εξοπλισμού.

14. ΒΑΣΗΣ ΣΚΥΡΟΔΕΜΑΤΟΣ ΧΥΤΟΥ ΕΛΑΣΤΙΚΟΥ ΔΑΠΕΔΟΥ (είδος με Α/Α προϋπολογισμού μελέτης 16).

Στην τιμή περιλαμβάνεται η κατασκευή βάσης σκυροδέματος πάχους 80-100mm (κατηγορίας C16/20), χυτού επί τόπου έτσι ώστε να εξασφαλίζεται η σταθερότητα του χυτού ελαστικού δαπέδου και η απορροή όμβριων υδάτων. Η τελική επιφάνεια του σκυροδέματος πρέπει να είναι κατάλληλα επεξεργασμένη (εφόσον απαιτηθεί από τον φορέα επίβλεψης και ελικοπτερωμένη) έτσι ώστε να αποφευχθούν τυχών ανωμαλίες (ρωγμές, προεξοχές, ανώμαλες επιφάνειες, κλπ.) στην επιφάνεια.

Η τελική επιφάνεια του σκυροδέματος πρέπει να είναι καθαρή, στεγνή και απαλλαγμένη από σκόνη και άλλα ξένα σώματα - υλικά που θα εμποδίσουν την ασφαλή σύνδεση με την κόλλα.

15. ΠΡΟΕΤΟΙΜΑΣΙΑ ΕΠΙΦΑΝΕΙΑΣ (καθαρισμός, απόξεση-εξυγίανση, φορτοεκφορτώσεις- μεταφορές, κλπ.) (είδος με Α/Α προϋπολογισμού μελέτης 26).

Το δάπεδο επί του οποίου δύναται να τοποθετηθεί ο χλοοτάπητας θα πρέπει να είναι καθαρό από οποιαδήποτε ακατάλληλο μικρουλικό και να γίνει αφαίρεση του υφιστάμενου ελαστικού δαπέδου (όπου υπάρχει). Να γίνουν όλες οι απαραίτητες

χωματουργικές εργασίες ή επιμελής καθαρισμός του σκυροδέματος και να γίνει η απαιτούμενη εξομάλυνση της επιφάνειας έδρασης του χλοοτάπητα.

Στη τιμή περιλαμβάνεται η εργασία καθαρισμού, εξομάλυνσης και διαμόρφωσης της επιφάνειας έδρασης, πάσης φύσεως υλικά που απαιτούνται για τον καθαρισμό, την διαμόρφωση της επιφάνειας έδρασης και την διάστρωση του χλοοτάπητα, πάσης φύσεως δαπάνες και πλάγιες μεταφορές για την πλήρη , έντεχνη και ορθή τοποθέτηση του χλοοτάπητα.

Αμύνταιο 13 – 10 -2026

Ο ΣΥΝΤΑΞΑΣ	Η ΔΙΕΥΘΥΝΤΡΙΑ
Κατσουμάκης Αναστάσιος	Αλληλόμη Αναστασία
Μηχανολόγος Μηχανικός Τ.Ε	Πολιτικός Μηχανικός Π.Ε

ΤΕΧΝΙΚΗ ΠΡΟΣΦΟΡΑ

1.Υπεύθυνη δήλωση του Ν. 1599/86, ψηφιακά υπογεγραμμένη, στην οποία θα δηλώνει ότι:

-Έλαβε γνώση των όρων της σχετικής μελέτης , τους οποίους και αποδέχεται πλήρως και η προμήθεια θα εκτελεστεί σύμφωνα με αυτήν και ότι οι προσφερόμενες τιμές θα παραμείνουν σταθερές μέχρι τη λήξη της σύμβασης.

- Θα προβεί στη τοποθέτηση των υλικών (χωρίς επιπλέον κόστος) .

- Τα υλικά φέρουν όλες τις προβλεπόμενες πιστοποιήσεις των κατασκευαστών και θα τα προσκομίσει όποτε του ζητηθούν και τέλος θα είναι σύμφωνα με τα τεχνικά χαρακτηριστικά αυτών που περιγράφονται στη σχετική μελέτη.

-Διαθέτει τα απαιτούμενα πιστοποιητικά συμμόρφωσης του κατασκευαστή των δαπέδων ασφαλείας σύμφωνα με τα πρότυπα EN-1176-1:2017, EN 1177:2018, EN71-3:2019 ή αντίστοιχα νεότερα, από αναγνωρισμένο φορέα πιστοποίησης και θα τα προσκομίσει όποτε του ζητηθούν.

-Διαθέτει τα απαιτούμενα πιστοποιητικά συμμόρφωσης του κατασκευαστή για τα όργανα σύμφωνα με το πρότυπο EN16630 από αναγνωρισμένο φορέα πιστοποίησης και θα τα προσκομίσει όποτε του ζητηθούν.

2.Πιστοποιητικά παρακολούθησης εκπαίδευσης του προσωπικού του οικονομικού φορέα όσον αφορά τη τοποθέτηση δαπέδων ασφαλείας (από τη σειρά προτύπων EN 1176:2017 και EN 1177:2018 ή νεότερων).

Πρότυπα διασφάλισης ποιότητας και πρότυπα περιβαλλοντικής διαχείρισης

Οι οικονομικοί φορείς για την παρούσα διαδικασία σύναψης σύμβασης οφείλουν να διαθέτουν και να συμμορφώνονται με τα πρότυπα :

Πιστοποιητικά συμμόρφωσης του προσφέρων οικονομικού φορέα για:

α. Σύστημα Διαχείρισης Ποιότητας ISO 9001:2015 ή ισοδύναμο με πεδίο εφαρμογής τουλάχιστον στην εμπορία- πώληση-τοποθέτηση ελαστικών πλακιδίων ασφαλείας.

β. Σύστημα Περιβαλλοντικής Διαχείρισης ISO 14001:2015 ή ισοδύναμο με πεδίο εφαρμογής τουλάχιστον στην εμπορία- πώληση-τοποθέτηση ελαστικών πλακιδίων ασφαλείας.

γ. Σύστημα Διαχείρισης Υγείας και Ασφάλειας στην εργασία ISO 45001:2018 ή ισοδύναμο με πεδίο εφαρμογής τουλάχιστον στην εμπορία- πώληση-τοποθέτηση ελαστικών πλακιδίων ασφαλείας.

ΑΜΥΝΤΑΙΟ 13/10/2026

-Ο-	-Η-
ΣΥΝΤΑΞΑΣ	ΔΙΕΥΘΥΝΤΡΙΑ
ΚΑΤΣΟΥΠΑΚΗΣ ΑΝΑΣΤΑΣΙΟΣ	ΑΛΛΗΛΟΜΗ ΑΝΑΣΤΑΣΙΑ
ΜΗΧΑΝΟΛΟΓΟΣ ΜΗΧΑΝΙΚΟΣ Τ.Ε	ΠΟΛΙΤΙΚΟΣ ΜΗΧΑΝΙΚΟΣ Π.Ε

ΕΛΛΗΝΙΚΗ ΔΗΜΟΚΡΑΤΙΑ
ΠΕΡΙΦΕΡΕΙΑ ΔΥΤΙΚΗ ΜΑΚΕΔΟΝΙΑΣ
ΝΟΜΟΣ ΦΛΩΡΙΝΑΣ
ΔΗΜΟΣ ΑΜΥΝΤΑΙΟΥ
ΔΙΕΥΘΥΝΣΗ ΤΕΧΝΙΚΩΝ ΥΠΗΡΕΣΙΩΝ & ΠΕΡΙΒΑΛΛΟΝΤΟΣ

ΕΙΔΙΚΗ ΣΥΓΓΡΑΦΗ ΥΠΟΧΡΕΩΣΕΩΝ

ΑΡΘΡΟ 1. ΑΝΤΙΚΕΙΜΕΝΟ

Η παρούσα συγγραφή αφορά την «**ΠΡΟΜΗΘΕΙΑ ΚΑΙ ΤΟΠΟΘΕΤΗΣΗ ΟΡΓΑΝΩΝ ΚΑΙ ΛΟΙΠΟΥ ΕΞΟΠΛΙΣΜΟΥ ΓΙΑ ΤΗΝ ΑΝΑΒΑΘΜΙΣΗ ΚΟΙΝΟΧΡΗΣΤΩΝ ΧΩΡΩΝ ΣΤΟ ΔΗΜΟ ΑΜΥΝΤΑΙΟΥ**», με προϋπολογισμό που ανέρχεται στο ποσό των **176.300,72 €** συμπεριλαμβανομένου Φ.Π.Α. 24%.

ΑΡΘΡΟ 2. ΙΣΧΥΟΥΣΕΣ ΔΙΑΤΑΞΕΙΣ

Η διενέργεια του διαγωνισμού και η εκτέλεση της προμήθειας υπάγονται στις εξής διατάξεις:

- του ν. 4412/2016 (Α' 147) "Δημόσιες Συμβάσεις Έργων, Προμηθειών και Υπηρεσιών (προσαρμογή στις Οδηγίες 2014/24/ ΕΕ και 2014/25/ΕΕ)»
- του ν. 4622/19 (Α' 133) «Επιτελικό Κράτος: οργάνωση, λειτουργία & διαφάνεια της Κυβέρνησης, των κυβερνητικών οργάνων & της κεντρικής δημόσιας διοίκησης» και ιδίως του άρθρου 37
- του ν. 4700/2020 (Α' 127) «Ενιαίο κείμενο Δικονομίας για το Ελεγκτικό Συνέδριο, ολοκληρωμένο νομοθετικό πλαίσιο για τον προσυμβατικό έλεγχο, τροποποιήσεις στον Κώδικα Νόμων για το Ελεγκτικό Συνέδριο, διατάξεις για την αποτελεσματική απονομή της δικαιοσύνης και άλλες διατάξεις» και ιδίως των άρθρων 324-337
- του ν. 4013/2011 (Α' 204) «Σύσταση ενιαίας Ανεξάρτητης Αρχής Δημοσίων Συμβάσεων και Κεντρικού Ηλεκτρονικού Μητρώου Δημοσίων Συμβάσεων...»,
- του άρθρου 5 της απόφασης με αριθμ. 11389/1993 (Β' 185) του Υπουργού Εσωτερικών
- του ν. 3548/2007 (Α' 68) «Καταχώριση δημοσιεύσεων των φορέων του Δημοσίου στο νομαρχιακό και τοπικό Τύπο και άλλες διατάξεις»,
- του ν. 4601/2019 (Α' 44) «*Εταιρικοί μετασχηματισμοί και εναρμόνιση του νομοθετικού πλαισίου με τις διατάξεις της Οδηγίας 2014/55/ΕΕ του Ευρωπαϊκού Κοινοβουλίου και του*

Συμβουλίου της 16ης Απριλίου 2014 για την έκδοση ηλεκτρονικών τιμολογίων στο πλαίσιο δημόσιων συμβάσεων και λοιπές διατάξεις»

- του ν. 3310/2005 (Α' 30) «*Μέτρα για τη διασφάλιση της διαφάνειας και την αποτροπή καταστρατηγήσεων κατά τη διαδικασία σύναψης δημοσίων συμβάσεων*», του π.δ/τος 82/1996 (Α' 66) «*Ονομαστικοποίηση μετοχών Ελληνικών Ανωνύμων Εταιρειών που μετέχουν στις διαδικασίες ανάληψης έργων ή προμηθειών του Δημοσίου ή των νομικών προσώπων του ευρύτερου δημόσιου τομέα*», της κοινής απόφασης των Υπουργών Ανάπτυξης και Επικρατείας με αρ. 20977/2007 (Β' 1673) σχετικά με τα «*Δικαιολογητικά για την τήρηση των μητρώων του ν.3310/2005, όπως τροποποιήθηκε με το ν.3414/2005*», καθώς και των υπουργικών αποφάσεων, οι οποίες εκδίδονται, κατ' εξουσιοδότηση του άρθρου 65 του ν. 4172/2013 (Α'167) για τον καθορισμό: α) των μη «συνεργάσιμων φορολογικά» κρατών και β) των κρατών με «*προνομιακό φορολογικό καθεστώς*». (Δεν εφαρμόζεται για συμβάσεις με εκτιμώμενη αξία κάτω του 1.000.000 ευρώ.)
- τον Ν.3852/2010 «Νέα Αρχιτεκτονική της Αυτοδιοίκησης και της Αποκεντρωμένης Διοίκησης - Πρόγραμμα Καλλικράτης» (ΦΕΚ 87/τ.Α'/2010).
- την υπ' αριθμ. 3/2013 Εγκύκλιο του Υπ. Εσωτερικών, «Ανάδειξη προμηθευτών χορηγητών προμηθειών των Δήμων, των Ιδρυμάτων και όλων των νομικών τους προσώπων, των Περιφερειών, των Ιδρυμάτων και των νομικών τους προσώπων, καθώς και των συνδέσμων ΟΤΑ α' και β' βαθμού».
- του π.δ. 39/2017 (Α' 64) «*Κανονισμός εξέτασης προδικαστικών προσφυγών ενώπιων της Α.Ε.Π.Π.*»
- της *υπ' αριθμ. 76928/13.07.2021 Απόφασης του Υπουργού Οικονομίας και Ανάπτυξης με θέμα : "Ρύθμιση ειδικότερων θεμάτων λειτουργίας και διαχείρισης του Κεντρικού Ηλεκτρονικού Μητρώου Δημοσίων Συμβάσεων (ΚΗΜΔΗΣ)" (Β' 3075)*
- της *με αρ. 64233(Β' 2453./09.06.2021) Κοινής Απόφασης των Υπουργών Ανάπτυξης και Επενδύσεων και Ψηφιακής Διακυβέρνησης «Ρυθμίσεις τεχνικών ζητημάτων που αφορούν την ανάθεση και εκτέλεση των Δημοσίων Συμβάσεων Προμηθειών και Υπηρεσιών με χρήση των επιμέρους εργαλείων και διαδικασιών του Εθνικού Συστήματος Ηλεκτρονικών Δημοσίων Συμβάσεων (ΕΣΗΔΗΣ)».*
- της αριθμ. *Κ.Υ.Α. οικ. 60967 ΕΞ 2020 (Β' 2425/18.06.2020) «Ηλεκτρονική Τιμολόγηση στο πλαίσιο των Δημόσιων Συμβάσεων δυνάμει του ν. 4601/2019» (Α'44)*
- της αριθμ. *63446/2021 Κ.Υ.Α. (Β' 2338/02.06.2020) «Καθορισμός Εθνικού Μορφότυπου ηλεκτρονικού τιμολογίου στο πλαίσιο των Δημοσίων Συμβάσεων».*
- της αριθμ. Κ.Υ.Α. οικ. 14900/21 (Β' 466): «Έγκριση σχεδίου Δράσης για τις Πράσινες Δημόσιες Συμβάσεις» *(ΑΔΑ: ΨΡΤΟ46ΜΤΛΡ-Χ92).*
- του ν. 3419/2005 (Α' 297) «*Γενικό Εμπορικό Μητρώο (Γ.Ε.ΜΗ.) και εκσυγχρονισμός της Επιμελητηριακής Νομοθεσίας*»
- του ν. 4635/2019 (Α'167) « *Επενδύω στην Ελλάδα και άλλες διατάξεις*» και ιδίως των άρθρων 85 επ.
- του ν. 4270/2014 (Α' 143) «*Αρχές δημοσιονομικής διαχείρισης και εποπτείας (ενσωμάτωση της Οδηγίας 2011/85/ΕΕ) – δημόσιο λογιστικό και άλλες διατάξεις*»
- του π.δ. 80/2016 (Α' 145) «*Ανάληψη υποχρεώσεων από τους Διατάκτες*»

- της παρ. Ζ του Ν. 4152/2013 (Α' 107) «*Προσαρμογή της ελληνικής νομοθεσίας στην Οδηγία 2011/7 της 16.2.2011 για την καταπολέμηση των καθυστερήσεων πληρωμών στις εμπορικές συναλλαγές*»,
- του ν. 4314/2014 (Α' 265) «*Α) Για τη διαχείριση, τον έλεγχο και την εφαρμογή αναπτυξιακών παρεμβάσεων για την προγραμματική περίοδο 2014−2020, Β) Ενσωμάτωση της Οδηγίας 2012/17 του Ευρωπαϊκού Κοινοβουλίου και του Συμβουλίου της 13ης Ιουνίου 2012 (ΕΕ L 156/16.6.2012) στο ελληνικό δίκαιο, τροποποίηση του ν. 3419/2005 (Α' 297) και άλλες διατάξεις*»
- του ν. 4727/2020 (Α' 184) «*Ψηφιακή Διακυβέρνηση (Ενσωμάτωση στην Ελληνική Νομοθεσία της Οδηγίας (ΕΕ) 2016/2102 και της Οδηγίας (ΕΕ) 2019/1024) – Ηλεκτρονικές Επικοινωνίες (Ενσωμάτωση στο Ελληνικό Δίκαιο της Οδηγίας (ΕΕ) 2018/1972 και άλλες διατάξεις*»,
- του π.δ 28/2015 (Α' 34) «*Κωδικοποίηση διατάξεων για την πρόσβαση σε δημόσια έγγραφα και στοιχεία*»,
- του ν. 2859/2000 (Α' 248) «*Κύρωση Κώδικα Φόρου Προστιθέμενης Αξίας*»,
- του ν.2690/1999 (Α' 45) «*Κύρωση του Κώδικα Διοικητικής Διαδικασίας και άλλες διατάξεις*» και ιδίως των άρθρων 1,2, 7, 11 και 13 έως 15,
- του ν. 2121/1993 (Α' 25) «*Πνευματική Ιδιοκτησία, Συγγενικά Δικαιώματα και Πολιτιστικά Θέματα*»,
- του Κανονισμού (ΕΕ) 2016/679 του ΕΚ και του Συμβουλίου, της 27ης Απριλίου 2016, για την προστασία των φυσικών προσώπων έναντι της επεξεργασίας των δεδομένων προσωπικού χαρακτήρα και για την ελεύθερη κυκλοφορία των δεδομένων αυτών και την κατάργηση της οδηγίας 95/46/ΕΚ (Γενικός Κανονισμός για την Προστασία Δεδομένων) (Κείμενο που παρουσιάζει ενδιαφέρον για τον ΕΟΧ) ΟJ L 119,
- του ν. 4624/2019 (Α' 137) «*Αρχή Προστασίας Δεδομένων Προσωπικού Χαρακτήρα, μέτρα εφαρμογής του Κανονισμού (ΕΕ) 2016/679 του Ευρωπαϊκού Κοινοβουλίου και του Συμβουλίου της 27ης Απριλίου 2016 για την προστασία των φυσικών προσώπων έναντι της επεξεργασίας δεδομένων προσωπικού χαρακτήρα και ενσωμάτωση στην εθνική νομοθεσία της Οδηγίας (ΕΕ) 2016/680 του Ευρωπαϊκού Κοινοβουλίου και του Συμβουλίου της 27ης Απριλίου 2016 και άλλες διατάξεις*».
- των σε εκτέλεση των ανωτέρω νόμων εκδοθεισών κανονιστικών πράξεων, των λοιπών διατάξεων που αναφέρονται ρητά ή απορρέουν από τα οριζόμενα στα συμβατικά τεύχη της παρούσας, καθώς και του συνόλου των διατάξεων του ασφαλιστικού, εργατικού, κοινωνικού, περιβαλλοντικού και φορολογικού δικαίου που διέπει την ανάθεση και εκτέλεση της παρούσας σύμβασης, έστω και αν δεν αναφέρονται ρητά παραπάνω.

ΑΡΘΡΟ 3. ΣΥΜΒΑΤΙΚΑ ΣΤΟΙΧΕΙΑ

Συμβατικά στοιχεία κατά σειρά ισχύος:

1. Το συμφωνητικό.
2. Η σχετική Διακήρυξη με τα παραρτήματά της.
3. Η παρούσα μελέτη.

4. Τυχόν συμπληρωματικές πληροφορίες και διευκρινήσεις που θα παρασχεθούν από την αναθέτουσα αρχή.

ΑΡΘΡΟ 4. ΠΡΟΥΠΟΛΟΓΙΣΜΟΣ – ΧΡΗΜΑΤΟΔΟΤΗΣΗ

Η δαπάνη για την προμήθεια έχει προϋπολογιστεί σύμφωνα με τον προϋπολογισμό μελέτης στο ποσό των **176.300,72 €** συμπεριλαμβανομένου του Φ.Π.Α. 24% και βαρύνει τους κωδικούς προϋπολογισμού εξόδων έτους 2026 Δήμου Αμυνταίου ως εξής :

1) Α.Λ.Ε. 455.3120989023 με ποσό 141.040,58€ και χρηματοδότηση από το «Πράσινο Ταμείο»
2) Α.Λ.Ε. 055.3120989023 με ποσό 35.260,14€ και χρηματοδότηση από «Ιδίους πόρους»

ΑΡΘΡΟ 5 : ΤΡΟΠΟΣ ΕΠΙΛΟΓΗΣ ΑΝΑΔΟΧΟΥ -

Η ανάθεση της προμήθειας θα γίνει με ΗΛΕΚΤΡΟΝΙΚΟ ΑΝΟΙΚΤΟ ΚΑΤΩ ΤΩΝ ΟΡΙΩΝ ΔΗΜΟΣΙΟ ΔΙΑΓΩΝΙΣΜΟ του Ν. 4412/2016 «Δημόσιες Συμβάσεις Έργων, Προμηθειών και Υπηρεσιών (προσαρμογή στις Οδηγίες 2014/24/ΕΕ και 2014/25/ΕΕ)».

Ο διαγωνισμός θα πραγματοποιηθεί με χρήση της πλατφόρμας του Εθνικού Συστήματος Ηλεκτρονικών Δημοσίων Συμβάσεων (ΕΣΗΔΗΣ) μέσω της διαδικτυακής πύλης www.promitheus.gov.gr του συστήματος.

ΑΡΘΡΟ 6. ΕΓΓΥΗΣΕΙΣ ΣΥΜΜΕΤΟΧΗΣ ΚΑΙ ΚΑΛΗΣ ΕΚΤΕΛΕΣΗΣ

Εγγύηση συμμετοχής:

Κάθε προσφορά συνοδεύεται από εγγυητική επιστολή συμμετοχής για ποσό που θα καλύπτει το **2 %** της εκτιμώμενης αξίας της σύμβασης (μη συνυπολογιζόμενων των δικαιωμάτων προαίρεσης και παράτασης της σύμβασης), μη συμπεριλαμβανόμενου Φ.Π.Α..

Για το σύνολο του ενδεικτικού προϋπολογισμού, ύψους **142.178,00€** χωρίς το Φ.Π.Α., η εγγύηση συμμετοχής είναι **2.843,56€.**

Η παραπάνω εγγύηση εκδίδεται από πιστωτικά ή χρηματοδοτικά ιδρύματα ή ασφαλιστικές επιχειρήσεις κατά την έννοια των περιπτώσεων β' και γ' της παρ. 1 του άρθρου 14 του ν. 4364/ 2016 (Α'13) που λειτουργούν νόμιμα στα κράτη – μέλη της Ένωσης ή του Ευρωπαϊκού Οικονομικού Χώρου ή στα κράτη-μέρη της ΣΔΣ και έχουν,

σύμφωνα με τις ισχύουσες διατάξεις, το δικαίωμα αυτό. Μπορούν, επίσης, να εκδίδονται από το Τ..Μ.Ε.Δ.Ε. ή να παρέχονται με γραμμάτιο του Ταμείου Παρακαταθηκών και Δανείων με παρακατάθεση σε αυτό του αντίστοιχου χρηματικού ποσού. Αν συσταθεί παρακαταθήκη με γραμμάτιο παρακατάθεσης χρεογράφων στο Ταμείο Παρακαταθηκών και Δανείων, τα τοκομερίδια ή μερίσματα που λήγουν κατά τη διάρκεια της εγγύησης επιστρέφονται μετά τη λήξη τους στον υπέρ ου η εγγύηση οικονομικό φορέα.

Το περιεχόμενο της εγγύησης περιλαμβάνει κατ' ελάχιστον τα στοιχεία της παρ.4 του άρθρου 72 Ν.4412/2016, ήτοι :

α) την ημερομηνία έκδοσης

β) τον εκδότη,

γ) την αναθέτουσα αρχή προς την οποία απευθύνονται

δ) τον αριθμό της εγγύησης,

ε) το ποσό που καλύπτει η εγγύηση,

στ) την πλήρη επωνυμία, τον Α.Φ.Μ. και τη διεύθυνση του οικονομικού φορέα υπέρ του οποίου εκδίδεται η εγγύηση (στην περίπτωση ένωσης αναγράφονται όλα τα παραπάνω για κάθε μέλος της ένωσης),

ζ) τους όρους ότι: αα) η εγγύηση παρέχεται ανέκκλητα και ανεπιφύλακτα, ο δε εκδότης παραιτείται του δικαιώματος της διαιρέσεως και της διζήσεως, και ββ) ότι σε περίπτωση κατάπτωσης αυτής, το ποσό της κατάπτωσης υπόκειται στο εκάστοτε ισχύον τέλος χαρτοσήμου,

η) τα στοιχεία της σχετικής διακήρυξης και την καταληκτική ημερομηνία υποβολής προσφορών ,

θ) την ημερομηνία λήξης ή τον χρόνο ισχύος της εγγύησης,

ι) την ανάληψη υποχρέωσης από τον εκδότη της εγγύησης να καταβάλει το ποσό της εγγύησης ολικά ή μερικά εντός πέντε (5) ημερών μετά από απλή έγγραφη ειδοποίηση εκείνου προς τον οποίο απευθύνεται.

Η περ. αα' του προηγούμενου εδαφίου δεν εφαρμόζεται για τις εγγυήσεις που παρέχονται με γραμμάτιο του Ταμείου Παρακαταθηκών και Δανείων

Στην περίπτωση ένωσης οικονομικών φορέων, η εγγύηση συμμετοχής περιλαμβάνει και τον όρο ότι η εγγύηση καλύπτει τις υποχρεώσεις όλων των οικονομικών φορέων που συμμετέχουν στην ένωση.

Στην περίπτωση ένωσης οικονομικών φορέων, η εγγύηση συμμετοχής περιλαμβάνει και τον όρο ότι η εγγύηση καλύπτει τις υποχρεώσεις όλων των οικονομικών φορέων που συμμετέχουν στην ένωση.

Στις διαδικασίες σύναψης δημόσιων συμβάσεων, οι οποίες διενεργούνται μέσω του ΕΣΗΔΗΣ, οι πρωτότυπες εγγυήσεις συμμετοχής, πλην των εγγυήσεων που εκδίδονται ηλεκτρονικά, προσκομίζονται, με ευθύνη του οικονομικού φορέα, το αργότερο πριν την ημερομηνία και ώρα αποσφράγισης των προσφορών που ορίζεται στα έγγραφα της σύμβασης, άλλως η προσφορά απορρίπτεται ως απαράδεκτη. Η προσφορά οικονομικού φορέα που παρέλειψε να προσκομίσει την απαιτούμενη από τα έγγραφα της σύμβασης εγγύηση συμμετοχής απορρίπτεται ως απαράδεκτη, μετά από γνώμη του αρμόδιου συλλογικού οργάνου. Η απόφαση απόρριψης της προσφοράς του προηγούμενου εδαφίου εκδίδεται πριν από την έκδοση οποιασδήποτε άλλης απόφασης σχετικά με την αξιολόγηση των προσφορών της οικείας διαδικασίας ανάθεσης σύμβασης.

Η εγγύηση συμμετοχής καταπίπτει, αν ο προσφέρων: α) αποσύρει την προσφορά του κατά τη διάρκεια ισχύος αυτής, ή β) παρέχει εν γνώσει του ψευδή στοιχεία ή πληροφορίες που αναφέρονται στα άρθρα 73 έως 78,του Ν.4412/2016 ή γ) δεν προσκομίσει εγκαίρως τα προβλεπόμενα στα έγγραφα της σύμβασης δικαιολογητικά, ή δ) δεν προσέλθει εγκαίρως για υπογραφή του συμφωνητικού, ή ε) υπέβαλε μη κατάλληλη προσφορά με την έννοια της περ. 46 της παρ. 1 του άρθρου 2, του Ν.4412/2016 ή στ) στις περιπτώσεις των παρ. 3, 4 και 5 του άρθρου 103 του Ν.4412/2016, περί πρόσκλησης για υποβολή δικαιολογητικών. 3. Η εγγύηση συμμετοχής επιστρέφεται στον ανάδοχο με την προσκόμιση της εγγύησης καλής εκτέλεσης. Η εγγύηση συμμετοχής επιστρέφεται, με την επιφύλαξη της παρ. 2, στους λοιπούς προσφέροντες μετά από: αα) την άπρακτη πάροδο της προθεσμίας άσκησης ενδικοφανούς προσφυγής ή την έκδοση απόφασης επί ασκηθείσας προσφυγής κατά της απόφασης κατακύρωσης, ββ) την άπρακτη πάροδο της προθεσμίας άσκησης ενδίκων βοηθημάτων προσωρινής δικαστικής προστασίας ή την έκδοση απόφασης επ' αυτών, γγ) την ολοκλήρωση του προσυμβατικού ελέγχου από το Ελεγκτικό Συνέδριο, σύμφωνα με τα άρθρα 324 έως 327 του ν. 4700/2020 (Α' 127), εφόσον απαιτείται. Για τα προηγούμενα στάδια της κατακύρωσης η εγγύηση συμμετοχής επιστρέφεται στους συμμετέχοντες σε περίπτωση: α) λήξης του χρόνου ισχύος της προσφοράς και μη ανανέωσης αυτής και β) απόρριψης της προσφοράς τους και εφόσον δεν έχει ασκηθεί ενδικοφανής προσφυγή ή ένδικο βοήθημα ή έχει εκπνεύσει άπρακτη η προθεσμία άσκησης ενδικοφανούς προσφυγής ή ενδίκων βοηθημάτων ή έχει λάβει χώρα παραίτηση από το δικαίωμα άσκησης αυτών ή αυτά έχουν απορριφθεί αμετακλήτως.

<u>Εγγύηση καλής εκτέλεσης:</u>

Ο προμηθευτής στον οποίο έγινε η κατακύρωση, υποχρεούται να καταθέσει, πριν την υπογραφή του συμφωνητικού, εγγύηση καλής εκτέλεσης των όρων της σύμβασης , το ύψος της οποίας αντιστοιχεί σε ποσοστό 4% της εκτιμώμενης αξίας της σύμβασης, χωρίς τον Φ.Π.Α. σύμφωνα με το άρθρο 72 του Ν.4412/2016.

Η παραπάνω εγγύηση εκδίδεται από πιστωτικά ή χρηματοδοτικά ιδρύματα ή ασφαλιστικές επιχειρήσεις κατά την έννοια των περιπτώσεων β' και γ' της παρ. 1 του άρθρου 14 του ν. 4364/ 2016 (Α'13) που λειτουργούν νόμιμα στα κράτη – μέλη της Ένωσης ή του Ευρωπαϊκού Οικονομικού Χώρου ή στα κράτη-μέρη της ΣΔΣ και έχουν, σύμφωνα με τις ισχύουσες διατάξεις, το δικαίωμα αυτό. Μπορούν, επίσης, να εκδίδονται από το Τ..Μ.Ε.Δ.Ε. ή να παρέχονται με γραμμάτιο του Ταμείου Παρακαταθηκών και Δανείων με παρακατάθεση σε αυτό του αντίστοιχου χρηματικού ποσού. Αν συσταθεί παρακαταθήκη με γραμμάτιο παρακατάθεσης χρεογράφων στο Ταμείο Παρακαταθηκών και Δανείων, τα τοκομερίδια ή μερίσματα που λήγουν κατά τη διάρκεια της εγγύησης επιστρέφονται μετά τη λήξη τους στον υπέρ ου η εγγύηση οικονομικό φορέα.

Η εγγυητική επιστολή καλής εκτέλεσης περιλαμβάνει κατ' ελάχιστον τα στοιχεία της παρ.4 του άρθρου 72 Ν.4412/2016,ήτοι :

α) την ημερομηνία έκδοσης

β) τον εκδότη,

γ) την αναθέτουσα αρχή προς την οποία απευθύνονται

δ) τον αριθμό της εγγύησης,

ε) το ποσό που καλύπτει η εγγύηση,

στ) την πλήρη επωνυμία, τον Α.Φ.Μ. και τη διεύθυνση του οικονομικού φορέα υπέρ του οποίου εκδίδεται η εγγύηση (στην περίπτωση ένωσης αναγράφονται όλα τα παραπάνω για κάθε μέλος της ένωσης),
ζ) τους όρους ότι: αα) η εγγύηση παρέχεται ανέκκλητα και ανεπιφύλακτα, ο δε εκδότης παραιτείται του δικαιώματος της διαιρέσεως και της διζήσεως, και ββ) ότι σε περίπτωση κατάπτωσης αυτής, το ποσό της κατάπτωσης υπόκειται στο εκάστοτε ισχύον τέλος χαρτοσήμου,
η) τα στοιχεία της σχετικής διακήρυξης και την καταληκτική ημερομηνία υποβολής προσφορών ,
θ) την ημερομηνία λήξης ή τον χρόνο ισχύος της εγγύησης,
ι) την ανάληψη υποχρέωσης από τον εκδότη της εγγύησης να καταβάλει το ποσό της εγγύησης ολικά ή μερικά εντός πέντε (5) ημερών μετά από απλή έγγραφη ειδοποίηση εκείνου προς τον οποίο απευθύνεται.
ια) τον αριθμό και τον τίτλο της σχετικής σύμβασης

Η περ. αα' του προηγούμενου εδαφίου δεν εφαρμόζεται για τις εγγυήσεις που παρέχονται με γραμμάτιο του Ταμείου Παρακαταθηκών και Δανείων.
Η εγγυητική καλής εκτέλεσης θα πρέπει να ισχύει τουλάχιστον ως και 2 μήνες μετά τη λήξη της διάρκειας της σύμβασης.
Η εγγύηση καλής εκτέλεσης κατατίθεται μέχρι και την υπογραφή του συμφωνητικού.
Η εγγύηση καλής εκτέλεσης καταπίπτει υπέρ της αναθέτουσας αρχής στην περίπτωση παραβίασης, από τον ανάδοχο, των όρων που ορίζονται στη σύμβαση.

Η εγγύηση καλής εκτέλεσης της σύμβασης καλύπτει συνολικά και χωρίς διακρίσεις την εφαρμογή όλων των όρων της σύμβασης και κάθε απαίτηση της αναθέτουσας αρχής ή του κυρίου του έργου έναντι του αναδόχου.
Οι εγγυήσεις καλής εκτέλεσης επιστρέφονται στο σύνολό τους μετά από την ποσοτική και ποιοτική παραλαβή του συνόλου του αντικειμένου της σύμβασης.

ΑΡΘΡΟ 7. ΧΡΟΝΟΣ ΙΣΧΥΣ ΠΡΟΣΦΟΡΩΝ

Οι προσφορές ισχύουν με ποινή αποκλεισμού για το χρονικό διάστημα διακοσίων σαράντα (240) ημέρες από την επομένη της καταληκτικής ημερομηνίας υποβολής των προσφορών. Η ισχύς της προσφοράς μπορεί να παρατείνεται, εφόσον ζητηθεί από την υπηρεσία, πριν από τη λήξη της, κατ' ανώτατο όριο για χρονικό διάστημα ίσο με το προβλεπόμενο από τη διακήρυξη.
Μετά τη λήξη και του παραπάνω ανώτατου ορίου χρόνου παράτασης ισχύος της προσφοράς, ματαιώνονται τα αποτελέσματα του διαγωνισμού, με την επιφύλαξη των διατάξεων του άρθρου 97 παρ. 4 του Ν.4412/2016).
Σύμφωνα με το άρθρο 97 του Ν.4412/2016 προσφορά που ορίζει χρόνο ισχύος μικρότερο του ανωτέρω, θα απορρίπτεται ως απαράδεκτη.

ΑΡΘΡΟ 8. ΚΑΤΑΚΥΡΩΣΗ ΤΟΥ ΔΙΑΓΩΝΙΣΜΟΥ

Η κατακύρωση του διαγωνισμού θα γίνει στον ανάδοχο που θα προσφέρει την πλέον συμφέρουσα από οικονομική άποψη προσφορά μόνο βάσει τιμής στο σύνολο των προμηθειών, εφόσον κριθεί ότι τα δικαιολογητικά συμμετοχής του πληρούν τους

όρους που αναφέρονται στην συγγραφή υποχρεώσεων της διακήρυξης του διαγωνισμού, από την επιτροπή αξιολόγησης.

Η οικονομική προσφορά του υποψήφιου προμηθευτή, ο οποίος θα αναλάβει τελικά την παρούσα προμήθεια, θα αποτελεί αναπόσπαστο μέρος της σχετικής σύμβασης. Συνεπώς σε αυτή την περίπτωση η τιμή μονάδας της προσφοράς του προμηθευτή για τα προς προμήθεια είδη θα παραμένει σταθερή για όσο θα είναι σε ισχύ η σύμβαση για την παρούσα προμήθεια, δηλαδή μέχρι την ολοκλήρωση της παράδοσης των προς προμήθεια ειδών σύμφωνα με ότι προβλέπεται στην παρούσα μελέτη. Οποιαδήποτε αλλαγή τους από την πλευρά του προμηθευτή θα απορρίπτεται ως απαράδεκτη και αντίθετη στους όρους της σύμβασης.
Επίσης, σημειώνεται ότι η οικονομική προσφορά έκαστου υποψήφιου προμηθευτή πρέπει να περιλαμβάνει το σύνολο των προς προμήθεια ειδών, με ποινή αποκλεισμού όσων υποψήφιων προμηθευτών δεν συμμετέχουν στο σύνολο των προς προμήθεια ειδών, καθώς η επιλογή του προμηθευτή θα γίνει για το σύνολο των προς προμήθεια ειδών.
Επιπλέον, σε κάθε υποψήφιο προμηθευτή θα διατίθεται έντυπο προϋπολογισμού προσφοράς, παρόμοιας μορφής με τον πίνακα ενδεικτικού προϋπολογισμού της παρούσας μελέτης, το οποίο ο υποψήφιος προμηθευτής υποβάλλει υποχρεωτικά επί ποινή αποκλεισμού ηλεκτρονικά υπογεγραμμένο.

ΑΡΘΡΟ 9. ΣΥΜΒΑΣΗ

Μετά από την οριστικοποίηση της απόφασης κατακύρωσης, η αναθέτουσα αρχή μέσω του Συστήματος και των πιστοποιημένων σε αυτό χρηστών και της λειτουργικότητας «Επικοινωνία» του Συστήματος, προσκαλεί τον ανάδοχο να προσέλθει για την υπογραφή του συμφωνητικού, θέτοντάς του προθεσμία δεκαπέντε (15) ημερών από την κοινοποίηση σχετικής έγγραφης ειδικής πρόσκλησης..

Εάν ο ανάδοχος δεν προσέλθει να υπογράψει το συμφωνητικό, μέσα στην προθεσμία που ορίζεται στην ειδική πρόκληση, με την επιφύλαξη αντικειμενικών λόγων ανωτέρας βίας, κηρύσσεται έκπτωτος, καταπίπτει υπέρ της αναθέτουσας αρχής η εγγύηση συμμετοχής του και ακολουθείται η διαδικασία του άρθρου 103 του Ν.4412/2016, για τον προσφέροντα που υπέβαλε την αμέσως επόμενη πλέον συμφέρουσα από οικονομική άποψη προσφορά. Αν κανένας από τους προσφέροντες δεν προσέλθει για την υπογραφή του συμφωνητικού, η διαδικασία ανάθεσης ματαιώνεται, σύμφωνα με την περ. β' της παρ. 1 του άρθρου 106 του Ν.4412/2016. Η αναθέτουσα αρχή μπορεί, στην περίπτωση αυτήν, να αναζητήσει αποζημίωση, πέρα από την καταπίπτουσα εγγυητική επιστολή, ιδίως δυνάμει των άρθρων 197 και 198 ΑΚ.

Η διάρκεια της σύμβασης ορίζεται σε **τέσσερις (4) μήνες** από την ημερομηνία υπογραφής του συμφωνητικού, με δυνατότητα επιμήκυνσης της χρονικής διάρκειας κατόπιν συμφωνίας των δύο μερών και ύστερα από γνωμοδότηση του αρμοδίου οργάνου.

ΑΡΘΡΟ 10. ΆΡΝΗΣΗ ΥΠΟΓΡΑΦΗΣ ΤΗΣ ΣΥΜΒΑΣΗΣ

Η υπογραφή του συμφωνητικού έχει αποδεικτικό χαρακτήρα. Εάν ο ανάδοχος δεν προσέλθει να υπογράψει το συμφωνητικό, μέσα στην προθεσμία που ορίζεται στην ειδική πρόκληση, κηρύσσεται έκπτωτος, καταπίπτει υπέρ της αναθέτουσας αρχής η εγγύηση συμμετοχής του και ακολουθείται η διαδικασία του άρθρου 103 του Ν.4412/2016 για τον προσφέροντα που υπέβαλε την αμέσως επόμενη πλέον συμφέρουσα από οικονομική άποψη προσφορά αποκλειστικά βάσει τιμής. Αν κανένας από τους προσφέροντες δεν προσέλθει για την υπογραφή του συμφωνητικού, η διαδικασία ανάθεσης ματαιώνεται, σύμφωνα με την περίπτωση δ' της παραγράφου 2 του άρθρου 106 του Ν.4412/2016.

ΑΡΘΡΟ 11. ΤΡΟΠΟΣ ΕΚΤΕΛΕΣΗΣ ΤΩΝ ΠΡΟΜΗΘΕΙΩΝ

Η εκτέλεση των προμηθειών αυτής της σύμβασης θα πραγματοποιηθεί ως «δημόσια σύμβαση προμηθειών», σύμφωνα με τις διατάξεις του Ν. 4412/2016 «Δημόσιες συμβάσεις έργων, προμηθειών και υπηρεσιών (προσαρμογή στις Οδηγίες 2014/24/ΕΕ και 2014/25/ΕΕ)».

Κατά την εκτέλεσή της, ο ανάδοχος οφείλει να τηρεί τις υποχρεώσεις του που απορρέουν από τις διατάξεις της περιβαλλοντικής, κοινωνικοασφαλιστικής και εργατικής νομοθεσίας, που έχουν θεσπισθεί με το δίκαιο της Ένωσης, το εθνικό δίκαιο, συλλογικές συμβάσεις ή διεθνείς διατάξεις περιβαλλοντικού, κοινωνικού και εργατικού δικαίου.

ΑΡΘΡΟ 12. ΠΑΡΑΛΑΒΗ ΥΛΙΚΩΝ

Η παραλαβή των υλικών γίνεται από επιτροπές, πρωτοβάθμιες ή και δευτεροβάθμιες, που συγκροτούνται σύμφωνα με την παρ. 11 εδ. β του άρθρου 221 του Ν.4412/16 σύμφωνα με τα οριζόμενα στο άρθρο 208 του ως άνω νόμου). Κατά την διαδικασία παραλαβής των υλικών διενεργείται ποσοτικός και ποιοτικός έλεγχος και εφόσον το επιθυμεί μπορεί να παραστεί και ο ανάδοχος..

Το κόστος της διενέργειας των ελέγχων βαρύνει τον ανάδοχο.

Η επιτροπή παραλαβής, μετά τους προβλεπόμενους ελέγχους συντάσσει πρωτόκολλα (μακροσκοπικό - οριστικό- παραλαβής του υλικού με παρατηρήσεις -απόρριψης των υλικών) σύμφωνα με την παρ.3 του άρθρου 208 του ν. 4412/16.

Τα πρωτόκολλα που συντάσσονται από τις επιτροπές (πρωτοβάθμιες - δευτεροβάθμιες) κοινοποιούνται υποχρεωτικά και στους αναδόχους.

Υλικά που απορρίφθηκαν ή κρίθηκαν παραληπτέα με έκπτωση επί της συμβατικής τιμής, με βάση τους ελέγχους που πραγματοποίησε η πρωτοβάθμια επιτροπή παραλαβής, μπορούν να παραπέμπονται για επανεξέταση σε δευτεροβάθμια επιτροπή παραλαβής ύστερα από αίτημα του αναδόχου ή αυτεπάγγελτα σύμφωνα με την παρ. 5 του άρθρου 208 του ν.4412/16. Τα έξοδα βαρύνουν σε κάθε περίπτωση τον ανάδοχο.

Επίσης, εάν ο τελευταίος διαφωνεί με τα αποτελέσματα των εργαστηριακών εξετάσεων που διενεργήθηκαν από πρωτοβάθμιες ή δευτεροβάθμιες επιτροπές παραλαβής μπορεί να ζητήσει εγγράφως εξέταση κατ'έφεση των οικείων αντιδειγμάτων, μέσα σε ανατρεπτική προθεσμία είκοσι (20) ημερών από την γνωστοποίηση σε αυτόν των

αποτελεσμάτων της αρχικής εξέτασης, με τον τρόπο που περιγράφεται στην παρ. 8 του άρθρου 208 του Ν.4412/16.

Το αποτέλεσμα της κατ' έφεση εξέτασης είναι υποχρεωτικό και τελεσίδικο και για τα δύο μέρη.

Ο ανάδοχος δεν μπορεί να ζητήσει παραπομπή σε δευτεροβάθμια επιτροπή παραλαβής μετά τα αποτελέσματα της κατ' έφεση εξέτασης.

Η παραλαβή των υλικών και η έκδοση των σχετικών πρωτοκόλλων παραλαβής πραγματοποιείται μέσα στους καθοριζόμενους χρόνους.

Αν η παραλαβή των υλικών και η σύνταξη του σχετικού πρωτοκόλλου δεν πραγματοποιηθεί από την επιτροπή παραλαβής μέσα στον οριζόμενο από τη σύμβαση χρόνο, θεωρείται ότι η παραλαβή συντελέσθηκε αυτοδίκαια, με κάθε επιφύλαξη των δικαιωμάτων του Δημοσίου και εκδίδεται προς τούτο σχετική απόφαση του αρμοδίου αποφαινομένου οργάνου, με βάση μόνο το θεωρημένο από την υπηρεσία που παραλαμβάνει τα υλικά αποδεικτικό προσκόμισης τούτων, σύμφωνα δε με την απόφαση αυτή η αποθήκη του φορέα εκδίδει δελτίο εισαγωγής του υλικού και εγγραφής του στα βιβλία της, προκειμένου να πραγματοποιηθεί η πληρωμή του αναδόχου.

Ανεξάρτητα από την, κατά τα ανωτέρω, αυτοδίκαιη παραλαβή και την πληρωμή του αναδόχου, πραγματοποιούνται οι προβλεπόμενοι από την σύμβαση έλεγχοι από επιτροπή που συγκροτείται με απόφαση του αρμοδίου αποφαινομένου οργάνου, στην οποία δεν μπορεί να συμμετέχουν ο πρόεδρος και τα μέλη της επιτροπής που δεν πραγματοποίησε την παραλαβή στον προβλεπόμενο από την σύμβαση χρόνο. Η παραπάνω επιτροπή παραλαβής προβαίνει σε όλες τις διαδικασίες παραλαβής που προβλέπονται από την ως άνω παράγραφο 1 και το άρθρο 208 του ν. 4412/2016 και συντάσσει τα σχετικά πρωτόκολλα. Οι εγγυητικές επιστολές προκαταβολής και καλής εκτέλεσης δεν επιστρέφονται πριν από την ολοκλήρωση όλων των προβλεπομένων από τη σύμβαση ελέγχων και τη σύνταξη των σχετικών πρωτοκόλλων..

ΑΡΘΡΟ 13.ΧΡΟΝΟΣ ΠΑΡΑΛΑΒΗΣ ΥΛΙΚΩΝ

Ο συμβατικός χρόνος παράδοσης των υλικών μπορεί να παρατείνεται, πριν από τη λήξη του αρχικού συμβατικού χρόνου παράδοσης, υπό τις προϋποθέσεις του άρθρου 206 του ν. 4412/2016. Στην περίπτωση που το αίτημα υποβάλλεται από τον ανάδοχο και η παράταση χορηγείται χωρίς να συντρέχουν λόγοι ανωτέρας βίας ή άλλοι ιδιαιτέρως σοβαροί λόγοι που καθιστούν αντικειμενικώς αδύνατη την εμπρόθεσμη παράδοση των συμβατικών ειδών επιβάλλονται οι κυρώσεις του άρθρου 207 του ν. 4412/2016.

Εάν λήξει ο συμβατικός χρόνος παράδοσης, χωρίς να υποβληθεί εγκαίρως αίτημα παράτασης ή, εάν λήξει ο παραταθείς, κατά τα ανωτέρω, χρόνος, χωρίς να παραδοθεί το υλικό, ο ανάδοχος κηρύσσεται έκπτωτος.

Ο ανάδοχος υποχρεούται να ειδοποιεί την υπηρεσία που εκτελεί την προμήθεια, την αποθήκη υποδοχής των υλικών και την επιτροπή παραλαβής, για την ημερομηνία που προτίθεται να παραδώσει το υλικό, τουλάχιστον πέντε (5) εργάσιμες ημέρες νωρίτερα. Μετά από κάθε προσκόμιση υλικού στην αποθήκη υποδοχής αυτών, ο ανάδοχος υποχρεούται να υποβάλει στην υπηρεσία αποδεικτικό, θεωρημένο από τον υπεύθυνο

της αποθήκης, στο οποίο αναφέρεται η ημερομηνία προσκόμισης, το υλικό, η ποσότητα και ο αριθμός της σύμβασης σε εκτέλεση της οποίας προσκομίστηκε.

ΑΡΘΡΟ 14 . ΦΟΡΟΙ – ΤΕΛΗ – ΚΡΑΤΗΣΕΙΣ

Στη συμβατική αξία της παρεχόμενης υπηρεσίας, εκτός του ΦΠΑ, διενεργούνται όλες οι νόμιμες κρατήσεις (και τα τέλη χαρτοσήμου) οι οποίες βαρύνουν τον ανάδοχο.
Τα παραπάνω ποσά έχουν περιληφθεί στην προσφερόμενη από τον ανάδοχο τιμή και καμία αμφισβήτηση δεν είναι δυνατό να προκύψει ή ενδεχόμενη απαίτηση από τον ανάδοχο για επιπλέον καταβολή αποζημίωσης σ' αυτόν για τις παραπάνω δαπάνες.
Γενικά ο ανάδοχος βαρύνεται βάση των κειμένων διατάξεων, με όλους τους φόρους, τέλη και κρατήσεις, που ισχύουν, εκτός από τον ΦΠΑ που βαραίνει τον Δήμο.

ΑΡΘΡΟ 15 ΑΝΑΠΡΟΣΑΡΜΟΓΗ ΤΙΜΩΝ ΠΡΟΣΦΟΡΑΣ

Οι τιμές προσφοράς σε καμία αναπροσαρμογή δεν υπόκειται για οποιοδήποτε λόγο ή αιτία, αλλά παραμένουν σταθερές και αμετάβλητες.

ΑΡΘΡΟ 16. ΠΟΙΝΙΚΕΣ ΡΗΤΡΕΣ-ΚΥΡΩΣΕΙΣ-ΕΠΙΛΥΣΗ ΔΙΑΦΟΡΩΝ

Σε περίπτωση που ο ανάδοχος δεν ανταποκριθεί στις συμβατικές του υποχρεώσεις ο Δήμος μπορεί να επιβάλλει τις κυρώσεις σύμφωνα με τα άρθρα 72, 203, 207, 213, 218, 220 του Ν.4412/2016.
Η κήρυξη οικονομικού φορέα ως εκπτώτου γίνεται σύμφωνα με το άρθρο 203 και 204 του Ν.4412/2016.
Κατά την εκτέλεση Δημοσίων συμβάσεων εφαρμόζονται: α) οι διατάξεις Ν.4412/2016, β) οι όροι της σύμβασης και της μελέτης και γ) συμπληρωματικά ο Αστικός Κώδικας σύμφωνα με το άρθρο 129 του Ν.4412/2016 (ΦΕΚ 147/τ.Α'/08.08.2016), όπως αυτές έχουν τροποποιηθεί και ισχύουν.,

ΑΜΥΝΤΑΙΟ 13/10/2026

-Ο-	-Η-
ΣΥΝΤΑΞΑΣ	ΔΙΕΥΘΥΝΤΡΙΑ
ΚΑΤΣΟΥΠΑΚΗΣ ΑΝΑΣΤΑΣΙΟΣ	ΑΛΛΗΛΟΜΗ ΑΝΑΣΤΑΣΙΑ
ΜΗΧΑΝΟΛΟΓΟΣ ΜΗΧΑΝΙΚΟΣ Τ.Ε	ΠΟΛΙΤΙΚΟΣ ΜΗΧΑΝΙΚΟΣ Π.Ε